FEUILLE DE REGLAGE 8IGHT 2.0EU

Nom : réglage véhicule kit 8 2.0EU	Date : Evénement :
Ville : Etat :	Piste:

Piste	❑ Intérieur	❑ Serrée	❑ Douce	❑ Dure	❑ Rainure bleue	❑ Mouillée	❑ Accroche faible	❑ Accroche forte
Conditions	❑ Extérieur	❑ Ouverte	❑ Accidentée	❑ Molle/terreuse	❑ Sèche	❑ Poussiéreuse	❑ Accroche moyenne	❑ Autres _____

Suspension AV

Pincement : 2,5 deg. pincement pos.

Hauteur d'assiette : 24 mm

Cambrure : -2 degrés

Chasse : standard (22 degrés)

Barre stabilisatrice : 2,5 mm

Piston/huile : 55/37,5 wt Losi

Ressort : argent 4,4 livres

Limiteur/déviation : 95 mm

Long. totale amort. : 95 mm

Ackerman guidage : long

Prise d'ouverture : vers le bas

Commande cambrure : 2/A

Empl. amortisseur : 1/intérieur

Type batterie récepteur : Losi LiPo

Différentiels

Avant : ☒ Standard ❑ Intelligent

Diam. fil ressort : _____

Nbre. de ressorts : _____

Plaque de rampe : _____

Graisse : _____

Fluide de différentiel : 7000 wt Losi

Central : ☒ Standard ❑ Intelligent

Diam. fil ressort : _____

Nbre. de ressorts : _____

Plaque de rampe : _____

Graisse : _____

Fluide de différentiel : 5000 wt Losi

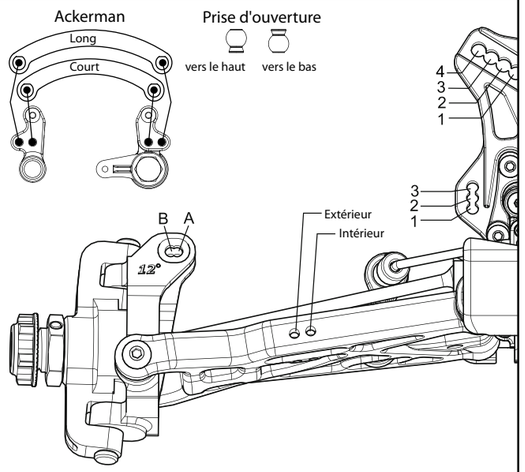

Notes: _____

Suspension AR

Pincement : 3 degrés

Anticabrage : 3 degrés

Hauteur d'assiette : 28 mm

Cambrure : -2 degrés

Chasse : standard (22 degrés)

Entretoise fusée arrière : AR

Barre stabilisatrice : 2,3 mm

Piston/huile : 55/32,5 wt Losi

Ressort : argent 2,8 livres

Limiteur/déviation : 107 mm

Long. totale amort. : 107 mm

Commande cambrure : 2/B

Fluide différentiel AR : 2000 wt Losi

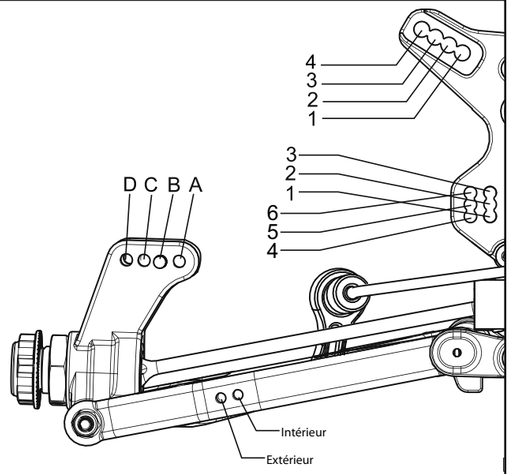

Notes : _____

Moteur

Moteur : _____ Carburant : Nitrotane 30 %

Bougie incandesc: _____ Jeu haut : _____

Echap./collecteur : _____ Rapport engren : 13/46

Embrayage

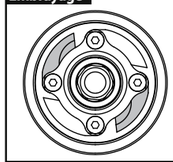

Informations patins et ressorts d'embrayage

2 en composite avec ressorts verts

2 en aluminium avec ressorts verts

Volant-moteur aluminium

Pneus

	Type	Composition	Insert
AV:			
AR:			

Notes: _____

8IGHT 2.0EU

kit buggy nitro 1/8ème répondant aux spécifications européennes

MANUEL DE L'UTILISATEUR

FR

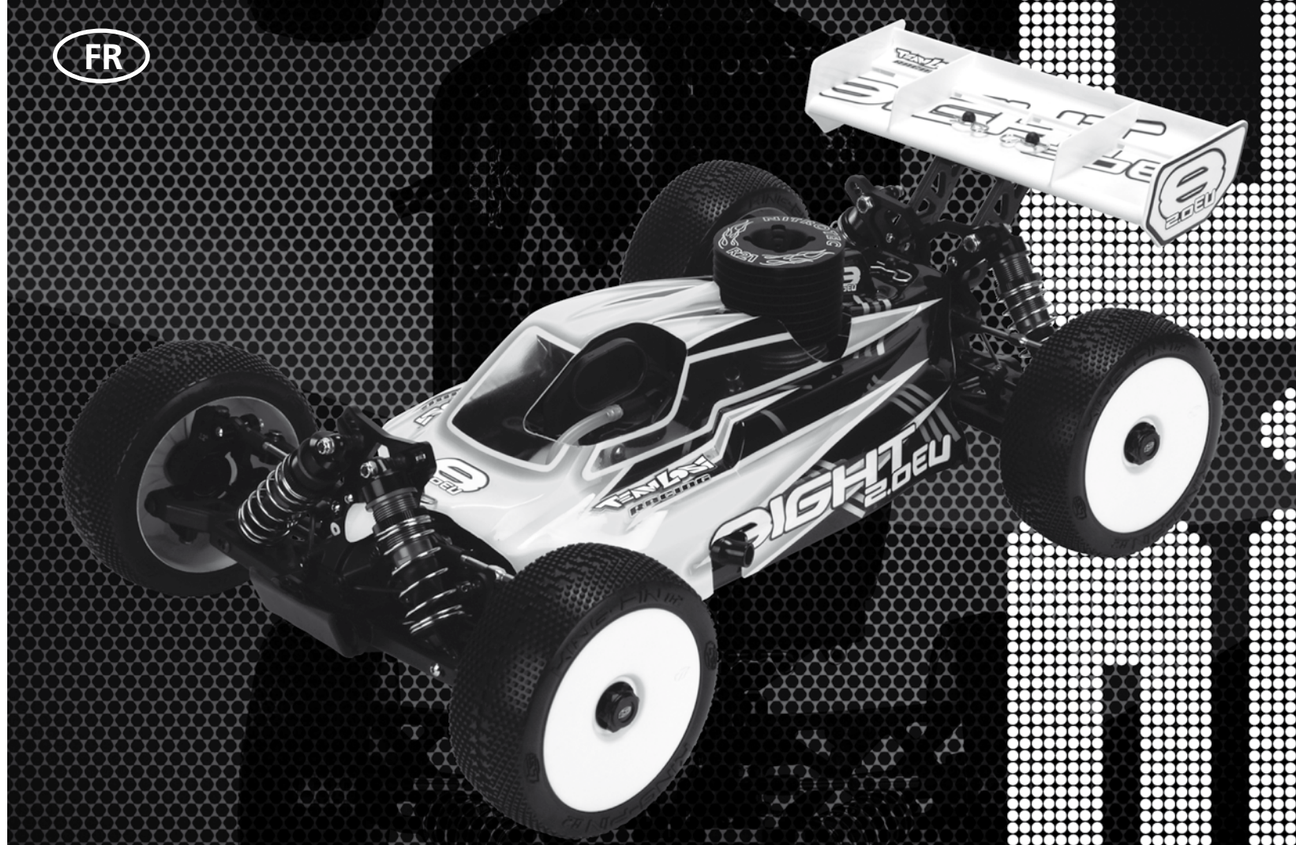

TEAM LOSI RACING

Bienvenue, heureux propriétaire du *8IGHT 2.0EU* Team Losi Racing !

Merci d'avoir choisi le 8IGHT 2.0EU Team Losi Racing pour être votre nouveau buggy de course. La plateforme 8IGHT 2.0 s'est déjà distinguée en tant de châssis que course de très haut niveau. Comme vous le verrez, nous avons fait tous les efforts possibles pour produire un véhicule qui soit tant le plus compétitif possible que facile à entretenir. La séquence d'assemblage sachet par sachet et les instructions faciles à suivre, agrémentées de schémas ainsi que les pièces de qualité mondiale Team Losi Racing feront de votre 8IGHT 2.0EU un véhicule très agréable à utiliser.

Prenez le temps de parcourir les instructions ci-après avant d'ouvrir le premier sachet. Vous vous familiarisez avec les différentes pièces, avec les conseils d'assemblages et les descriptions ainsi qu'avec les outils requis. Cela vous aidera aussi à comprendre la dynamique du 8IGHT 2.0EU et les conseils de réglage, afin de vous garantir la meilleure expérience possible.

Bonne chance et bonnes courses !

Team Losi Racing

Enregistrez votre produit Losi en ligne :

Enregitrez votre 8IGHT 2.0EU maintenant et soyez le premier à en savoir plus à propos des dernières pièces optionnelles, des mises à jour du produit et bien d'autres choses encore. Connectez-vous sur www.LOSI.com et suivez le lien d'enregistrement du produit pour rester en contact.

8IGHT 2.0EU : SPECIFICATIONS DU KIT TERMINE

Longueur hors tout du châssis : 415 mm	Empattement : 323-327 mm	*Largeur de la voie avant : 308 mm
Longueur hors tout avec pneus : 497 mm	*Hauteur hors tout : 168 mm	*Largeur de la voie arrière : 308 mm

A noter : le poids final du véhicule dépend des accessoires utilisés.

**Toutes les mesures ont été prises à une hauteur d'assiette de 32 mm.*

Tableau 1 : 8IGHT 2.0EU : spécifications du véhicule terminé.

Organisation manuel/véhicule:

Le véhicule se construit en différentes étapes, marquées de A à H. Chaque sachet contient toutes les pièces nécessaires pour réaliser une section donnée du véhicule. Certains de ces sachets comportent des étapes de sous-assemblage. Lisez l'intégralité des instructions d'un sachet avant de travailler sur votre véhicule. Vous trouverez une case à cocher à côté de chaque numéro d'étape. Après la réalisation de chaque étape, cochez cette case de façon à pouvoir reprendre le travail là où vous l'avez laissé si vous devez l'interrompre et y revenir.

Nous avons inclus, pour votre confort, un guide d'identification de la visserie en taille réelle (dépliant à l'arrière de ce manuel). La visserie qui est difficile à distinguer dans chaque étape est identifiée avec une icône contenant une petite image relative au type de la pièce (référence dans le guide d'identification de la visserie), le nombre de pièces requis pour réaliser ce qui est décrit dans l'étape ainsi que la taille ou le nom de cette pièce. Pour contrôler une pièce, placez-la sur les silhouettes jusqu'à l'identifier correctement. Un numéro LOSA est associé à chacune de ces pièces dans le guide d'identification de la visserie. C'est le numéro à utiliser pour la commande de pièces de rechange pour votre 8IGHT 2.0EU. Dans certains cas, de la visserie supplémentaire a été fournie pour les pièces qui se perdent facilement.

Vous pouvez identifier les éléments utilisés dans chaque étape par leur numéro LOSA et leur nom. A l'exception de quelques pièces, ceux-ci ne sont pas référencés dans le guide d'identification de la visserie.

Les pièces moulées des véhicules Team Losi Racing sont fabriquées selon des tolérances strictes. Lorsque les vis sont serrées au point d'être ajustées, les pièces sont maintenues fermement en place. C'est pour cette raison qu'il est important de ne pas surserrer les vis sur les pièces en matière plastique.

Vous trouverez dans certaines étapes des cercles noirs pleins pourvus d'un chiffre blanc. Ceux-ci indiquent l'ordre spécifique dans lequel l'assemblage doit être effectué. Dans le cas d'étapes répétées (avant/arrière ou gauche/droite), ces numéros peuvent être omis. Veuillez noter que ces numéros ne détailleront pas chaque sous-étape nécessaire aux procédures d'assemblage de l'étape ; ils mettent seulement en évidence l'ordre critique d'assemblage requis.

A chaque étape, des icônes de détail ( ) attirent l'attention sur des précautions critiques ou des conseils d'assemblage. Ceci est un code de référence qui décrit la signifcation de chacune des icônes du guide d'identification de la visserie se trouvant à l'arrière de ce manuel. Pour éviter de perdre des pièces pendant la construction, travaillez sur une serviette ou un tapis pour que les pièces ne roulent pas.

NOTES DE SECURITE IMPORTANTES:

1. Pour l'assemblage, choisissez une zone hors de portée des enfants en bas âge. *Certaines pièces de ce véhicule sont très petites et peuvent être avalées par des enfants, provoquant un étouffement et des blessures internes. AGISSEZ AVEC PRECAUTION !*
2. Le fluide et les graisses destinés aux amortisseurs doivent être tenus hors de portée des enfants. *Ils ne sont pas destinés à la consommation humaine !*
3. Faites attention lorsque vous utilisez des outils à main, des instruments coupants ou des outils électriques lors de la construction.
4. Lisez attentivement tous les avertissements du fabricant *concernant les produits chimiques, les colles ou les peintures pouvant être utilisés pour l'assemblage ou le fonctionnement.*

Recommandation d'âge : 14 ans et plus. Ceci n'est pas un jouet. Ce produit n'est pas destiné à être utilisé par des enfants sans la supervision directe d'un adulte.

FEUILLE DE REGLAGE 8IGHT 2.0EU

Nom :	Date : Evénement :
Ville : Etat :	Piste:

Piste Conditions
❑ Intérieur ❑ Extérieur | ❑ Serrée ❑ Ouverte | ❑ Douce ❑ Accidentée | ❑ Dure ❑ Molle/terreuse | ❑ Rainure bleue ❑ Sèche | ❑ Mouillée ❑ Poussiéreuse | ❑ Accroche faible ❑ Accroche moyenne | ❑ Accroche forte ❑ Autres _____

Suspension AV

Pincement : _____

Hauteur d'assiette : _____

Cambrure : _____

Chasse : _____

Barre stabilisatrice : _____

Piston/huile : _____

Ressort : _____

Limiteur/déviation : _____

Long. totale amort. : _____

Ackerman guidage : _____

Prise d'ouverture : _____

Commande cambrure : _____

Empl. amortisseur : _____

Type batterie récepteur : _____

Différentiels

Avant : ❑ Standard ❑ Intelligent

Diam. fil ressort : _____

Nbre. de ressorts : _____

Plaque de rampe : _____

Graisse : _____

Fluide de différentiel : _____

Central : ❑ Standard ❑ Intelligent

Diam. fil ressort : _____

Nbre. de ressorts : _____

Plaque de rampe : _____

Graisse : _____

Fluide de différentiel : _____

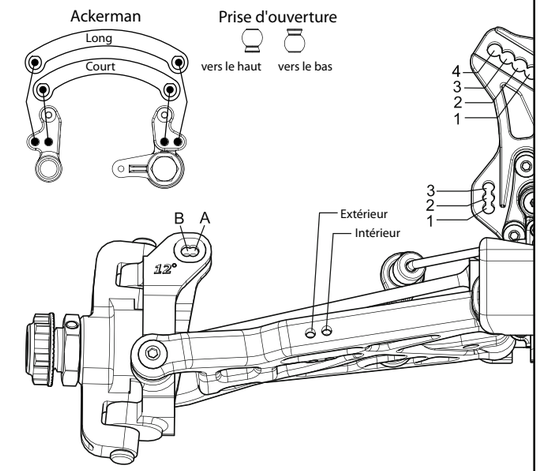

Notes: _____

Suspension AR

Pincement : _____

Anticabrage : _____

Hauteur d'assiette : _____

Cambrure : _____

Chasse : _____

Entretoise fusée arrière : _____

Barre stabilisatrice : _____

Piston/huile : _____

Ressort : _____

Limiteur/déviation : _____

Long. totale amort. : _____

Commande cambrure : _____

Fluide différentiel AR : _____

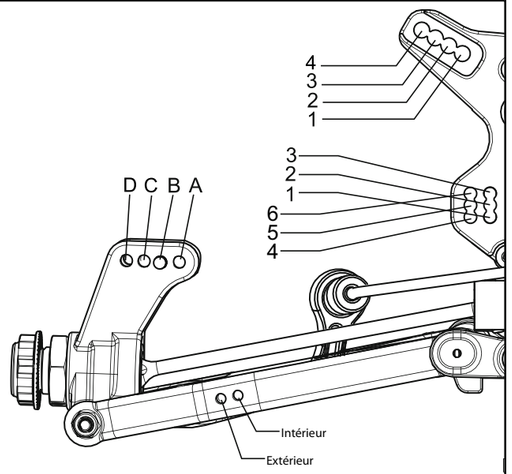

Notes : _____

Moteur

Moteur : _____ Carburant : _____

Bougie incandesc: _____ Jeu haut : _____

Echap./collecteur : _____ Rapport engren : _____

Embrayage

Pneus

	Type	Composition	Insert
AV:			
AR:			
Notes:			

Vis à tête creuse hexagonale

- 2-56 x 1/4" (A6232)
- 2-56 x 1/2" (A6254)
- 4-40 x 3/8" (A6206)
- 4-40 x 1/2" (A6204)
- 4-40 x 5/8" (A6221)
- 5-40 x 1/2" (A6240)
- 5-40 x 7/8" avec épaulement 5/8" (A4414)

Tête plate 1

- 3 x 8 mm (A9106)
- 3 x 12 mm (A3500)
- 5-40 x 3/8" (A6270)
- 5-40 x 1/2" (A6271)
- 5-40 x 5/8" (A6275)
- 5-40 x 3/4" (A6272)
- 5-40 x 7/8" (A6273)

Tête plate 2

- 8-32 x 3/8" (A6264)
- 8-32 x 1/2" (A6262)
- 5-40 x 1-7/8" (A6273)

Tête bouton

- 2-56 x 1/4" (A6255)
- 4-40 x 1/4" (A6234)
- 4-40 x 1/2" (A6256)
- 5-40 x 3/8" (A6277)
- 5-40 x 1/2" (A6278)
- 5-40 x 20 mm (A6281)
- 5-40 x 20 mm (A6284) Filetage à gauche
- 5-40 x 3/4" (A6279)
- 5-40 x 1" (A6280)
- 8-32 x 3/4" (A6263)

Vis de réglage

- F 5-40 x 1/8" (A6228)
- C 4-40 x 1/8" (A6227)
- C 5-40 x 3/16" (A6299)
- C 8-32 x 1/8" (A6298)
- F 5-40 x 1/8" (A6297)
- F 8-32 x 1/8" (A6296)
- O10-32 x 3/8" (A6295)
- 5-40 x 22 mm (A6045)

Roulements à billes 1

- 5x10x4 mm (A6949)
- 6x10x3 mm (A6946)
- 5x11x4 mm (A6947)
- F 5x11x4 mm (A6948)

Roulements à billes 2

- 5x13x4 mm (A6949)
- 8x14x4 mm (A6945)
- 1/2" x 3/4" (A6953)

Broches

- 2,5 x 12,37 mm (A3518)
- 2,5 x 12,37 mm (A3518)
- 3 x 17 mm (A3518)
- 2,5 x 12,8 mm (A3518)
- 4 x 66 mm (A6500)
- 3,5 x 53 mm (A6503)

Rondelles

- Rondelle (A6215)
- N° 4 x 0,030" (A6350)
- 0,250 x 0,094 x 0,020" (A9166)

Cales

- 5x7x0,2 mm (A6356)
- 6x11x0,2 mm (A3501)
- 14x17x0,1 mm (A4452)
- 14x17x0,25 mm (A4452)

Clips de retenue

- E-clips 5 mm (A6109)
- Clip carrosserie (A8200)

Ecrous (contre-écrous)

- N° 4-40 (Mini) (A6306)
- N° 5-40 (A6302)
- N° 8-32 (A6311)

CODE DE REFERENCE DES ICONES DE DETAIL

Ces chiffres sont utilisés pour identifier l'ordre critique dans lequel l'assemblage doit se faire. *A noter : ils ne détailleront pas chaque étape du processus d'assemblage.

- Appliquer de la Losi-Lok™
- Appliquer de la graisse haute pression noire
- Appliquer de la colle CA
- Dégraisser au spray moteur
- Remplir d'huile silicone
- Pré-percer
- Faire particulièrement attention
- Couper/ ébavurer
- Assurer la liberté de mouvement
- Assurer la rotation libre
- Assurer une orientation correcte
- Pousser fortement
- Côté montré
- Assembler l'autre côté de la même manière
- Répéter/ construire Plusieurs fois
- Visser partiellement
- **NE PAS** surserrer Ajuster au plus près
- Serrer

OUTILS NECESSAIRES A L'ASSEMBLAGE

Team Losi Racing a fourni toutes les clés Allen et clés spéciales nécessaires à l'assemblage et aux ajustements. Vous aurez également besoin des outils usuels suivants : pince à bec effilé, pinces ordinaires, couteau de loisir, ciseaux ou autres outils de coupe/d'ébavurage. Un fer à souder peut être nécessaire pour l'installation de la radio. Les clés pour-écrous 3/16", 1/4", 5/16" et 11/32" ne sont pas obligatoires.

TABLE DES MATIERES

SECTIONS

INTRODUCTION ..... *i*
- Organisation manuel/véhicule ..... *i*
- Notes de sécurité importantes ..... *i*
- Feuille vierge de réglage véhicule

8IGHT 2.0EU ..... *ii*
- Identification de la visserie ..... *iii*
- Code de référence des icônes ..... *iii*
- Feuille remplie de réglage véhicule

8IGHT 2.0EU ..... *iv*
- Outils nécessaires à l'assemblage ..... *v*
- Table des matières ..... *v*

Sachet A : Assemblage de la direction 1-2
Sachet B : Clip avant 3-8
Sachet C : Transmission centrale 9-12
Sachet D : Clip arrière 13-18
Sachet E : Amortisseurs 19-21
Sachet F : Plaque radio 22-26
Sachet G : Installation du moteur 27-30
Sachet H : Aileron 31
Assemblage du châssis terminé 32
Liste de contrôle avant première prise en main 33
Guide de réglage 34-38
Vue éclatée/liste des pièces 39-43
Notes 44
Garantie 45-46

TABLEAUX

Tableau 1 : *8IGHT 2.0EU* Caractéristiques du véhicule terminé ..... *i*
Tableau 2 : Installation de servo 23
Tableau 3 : Cambrure 34
Tableau 4 : Renforts de broche d'axe ajustables 35
Tableau 5 : Comparaison des embrayages 36
Tableau 6 : Cloche d'embrayage/couronne 37
Tableau 7 : Huile de différentiel 38

Team Losi Racing change et améliore ses designs en permanence. Par conséquent, la pièce réelle peut sembler légèrement différente de celle illustrée. Les illustrations de pièces et d'assemblages peuvent être légèrement déformés pour mettre en évidence les détails importants.

❑ ETAPE A-01 — Assemblage de la commande de direction

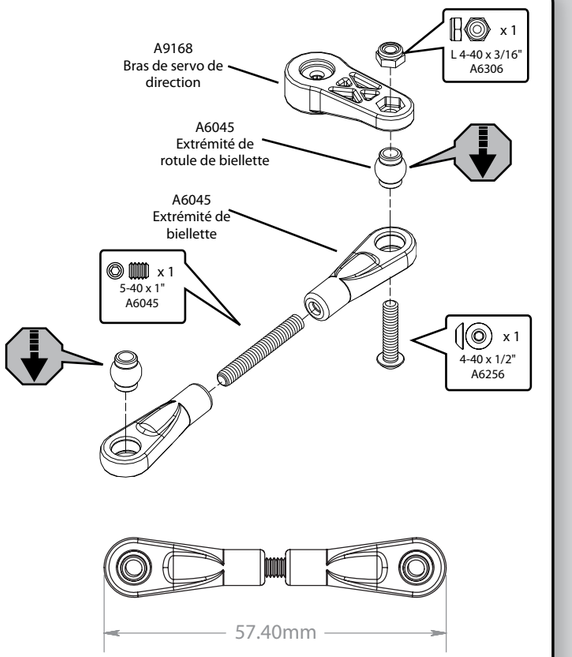

❑ ETAPE A-02 — Assemblage du Sauve-Servo de Direction

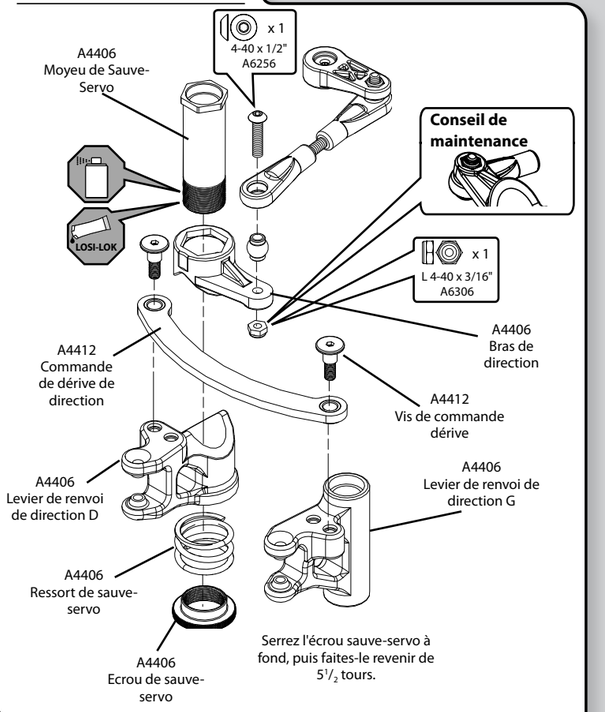

❑ ETAPE A-03 — Assemblage réservoir à carburant/renfort châssis

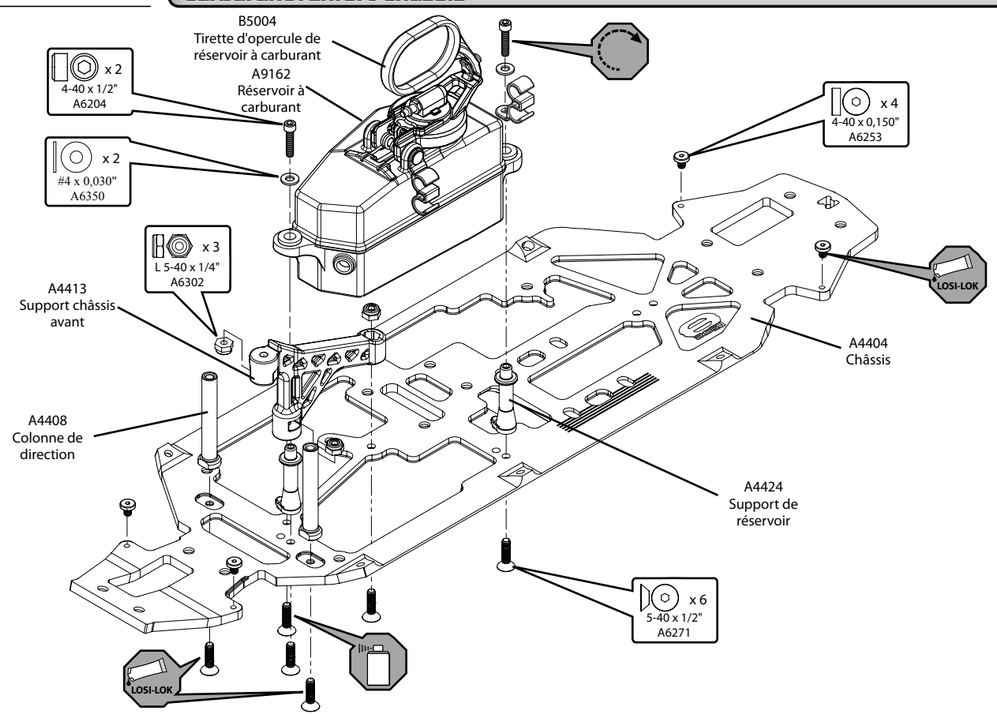

❑ ETAPE A-04 — Assemblage direction/plaque haut

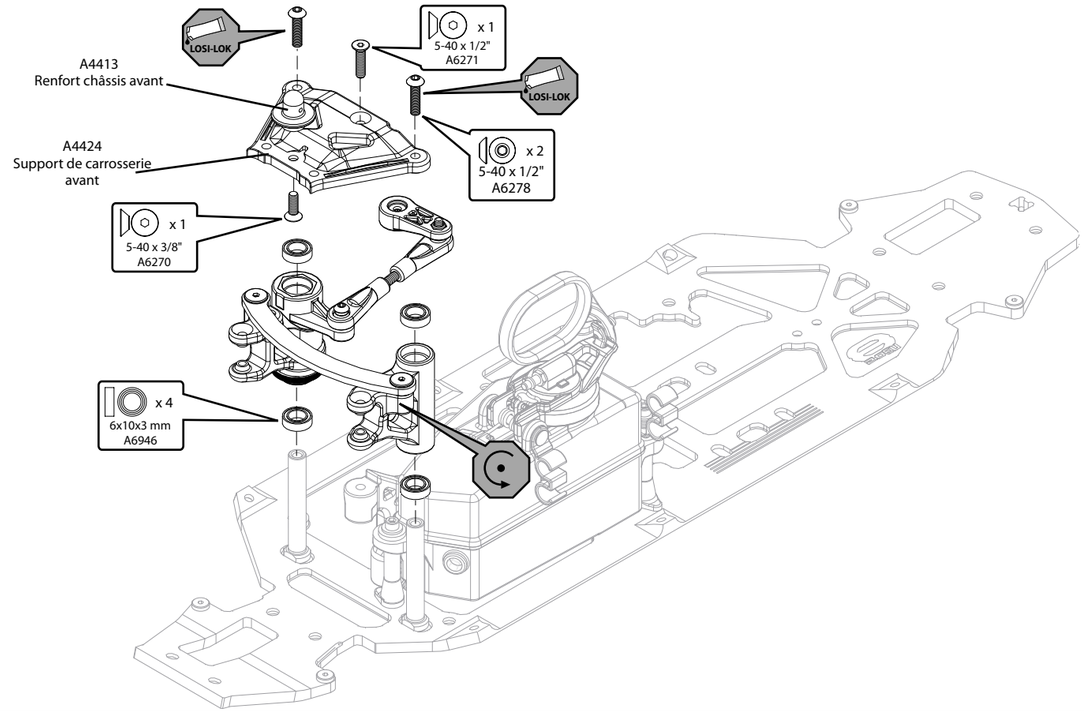

❑ ETAPE A-05 — Assemblage de la direction terminée

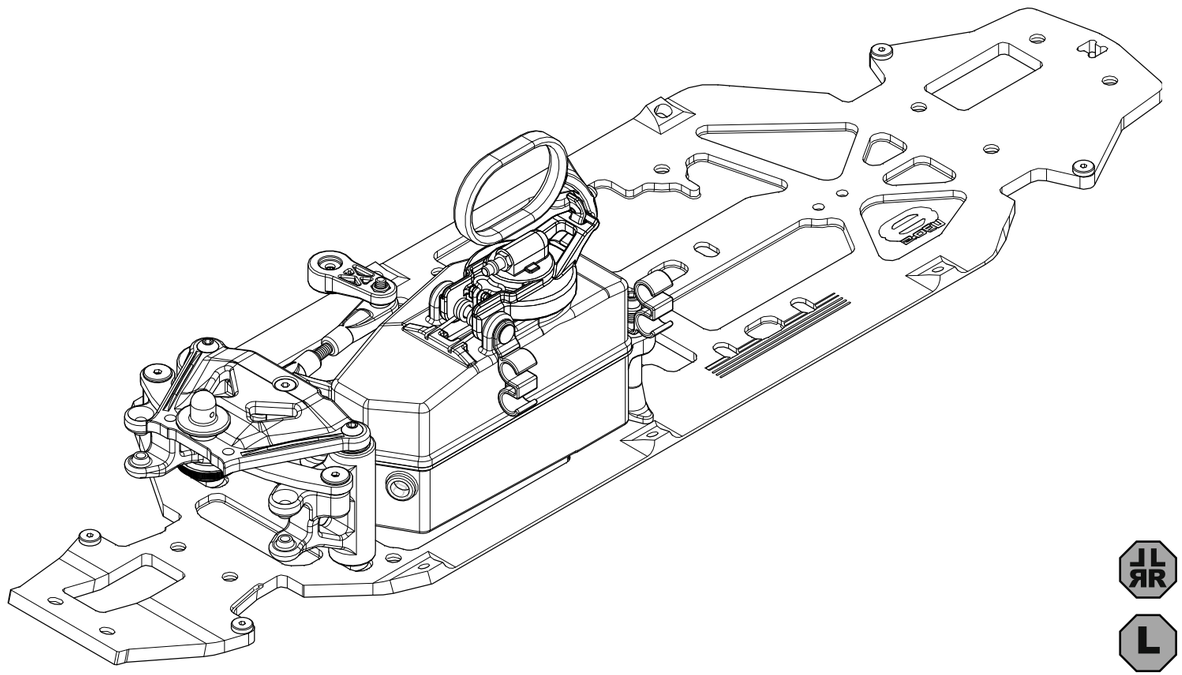

❑ ETAPE B-01 *Assemblage de la couronne*

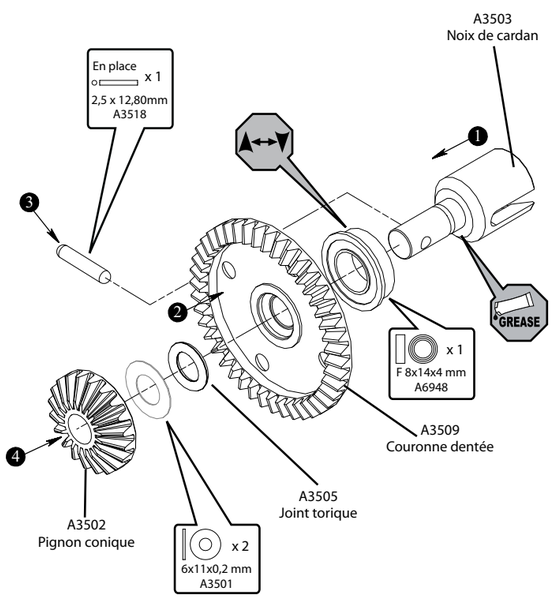

❑ ETAPE B-02 *Assemblage corps de différentiel*

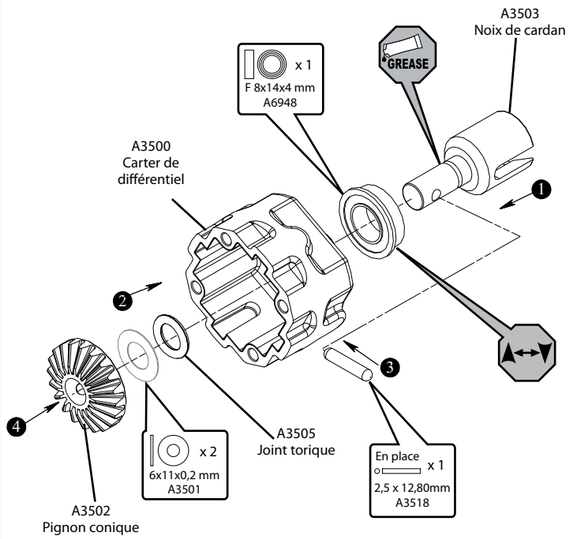

❑ ETAPE B-03 *Assemblage du différentiel complet*

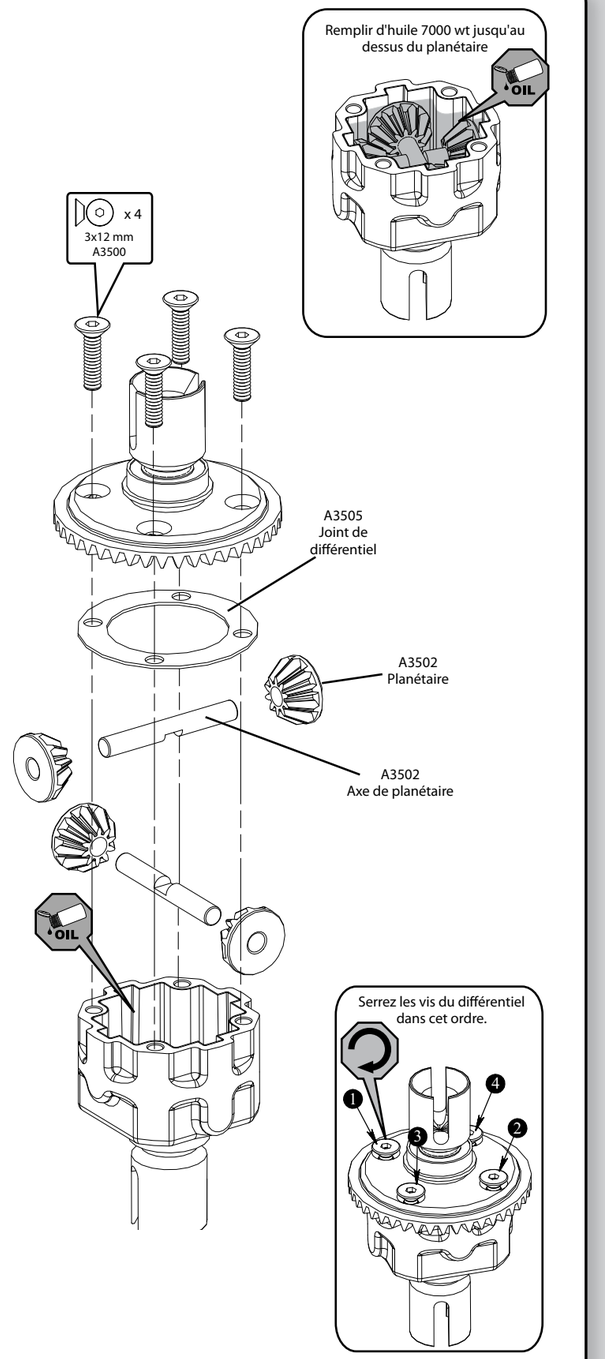

❑ ETAPE B-04 *Installation du différentiel avant*

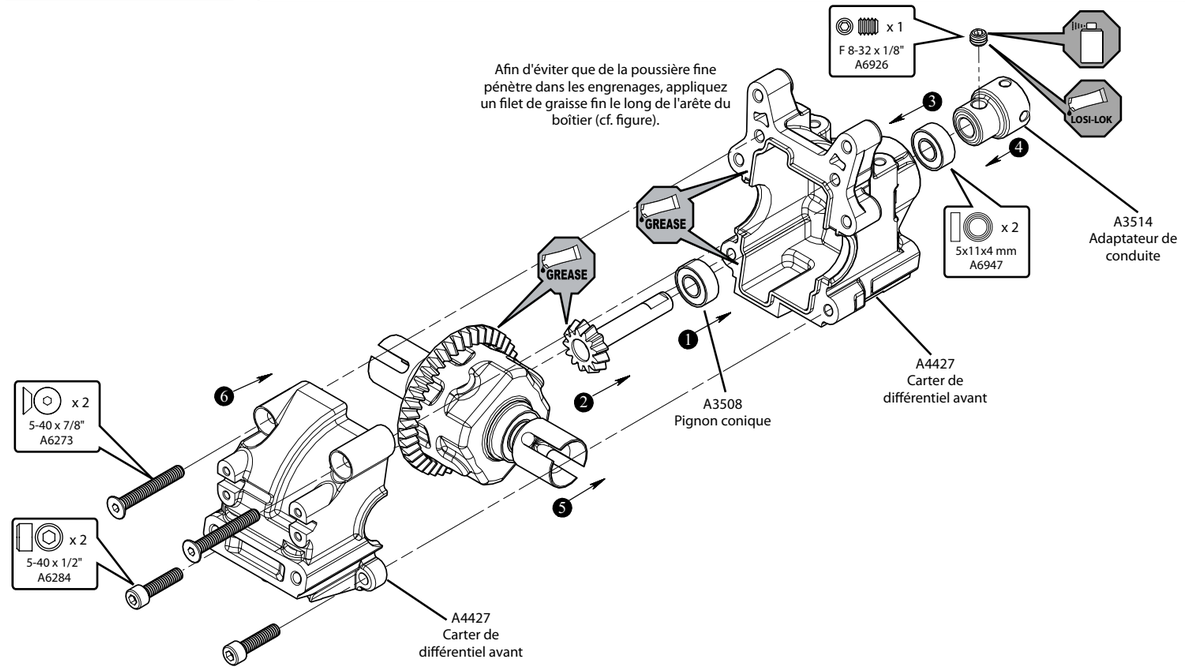

❑ ETAPE B-05 *Assemblage fusée arrière et cardan CV*

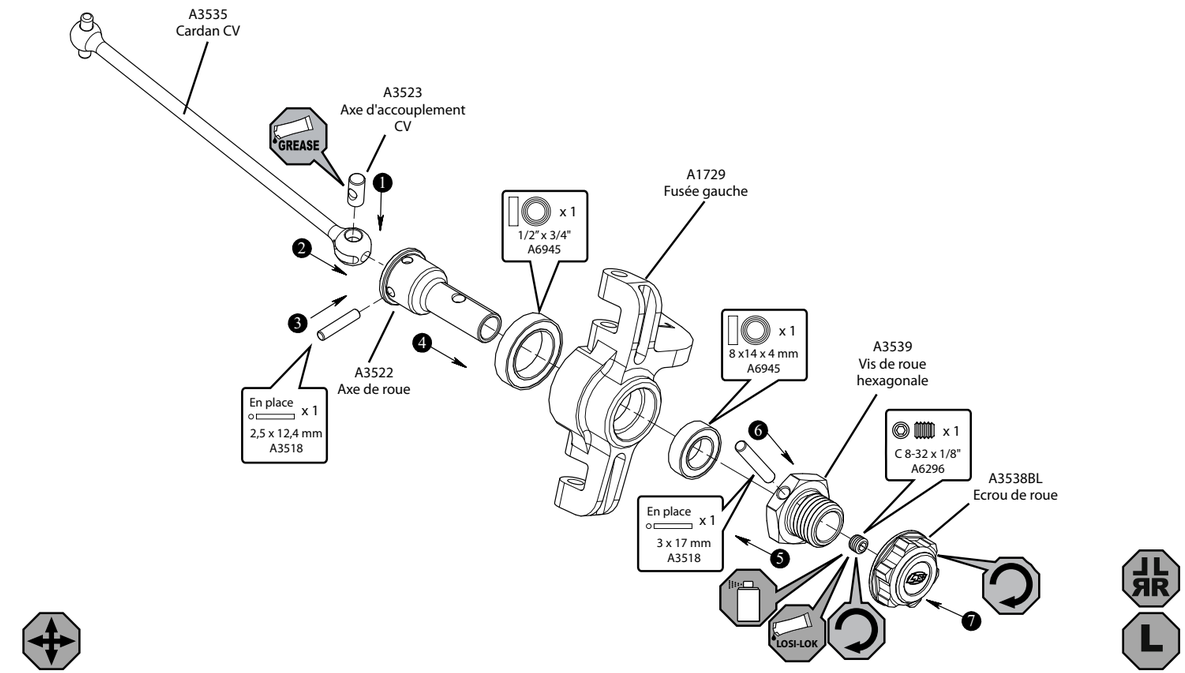

❑ ETAPE B-06 *Assemblage broche/fusée*

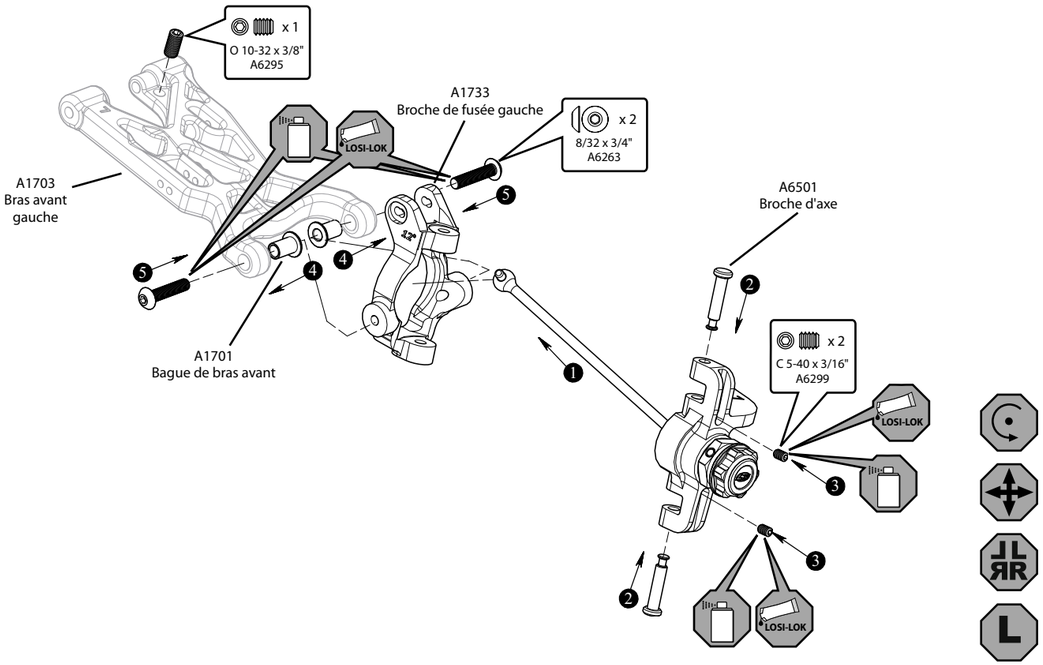

❑ ETAPE B-07 *Assemblage bras de suspension avant*

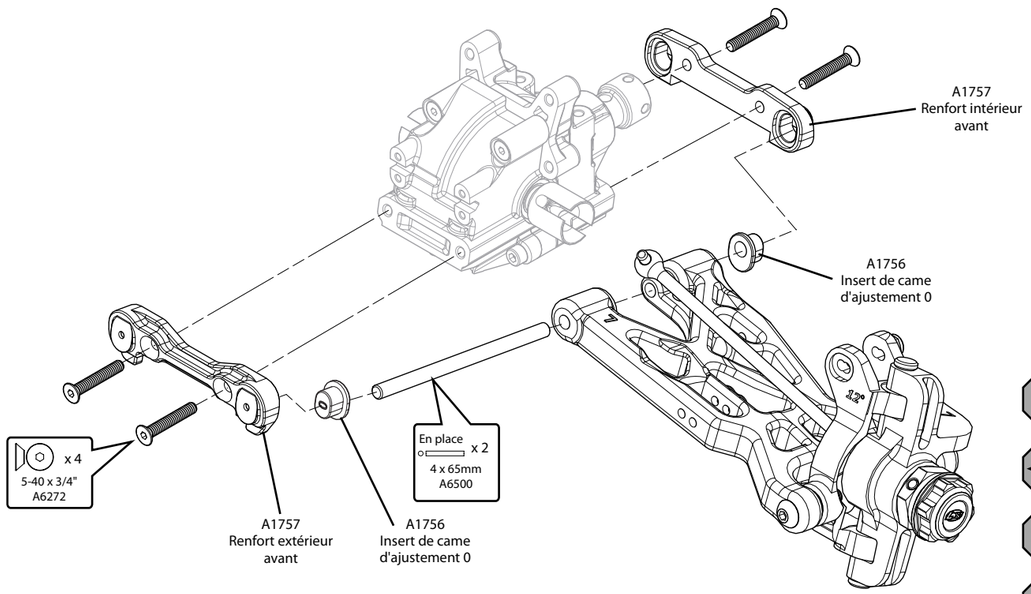

❑ ETAPE B-08 *Assemblage barre stabilisatrice*

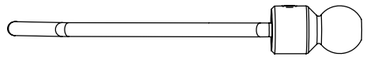

Installez la rotule de barre stabilisatrice sur la tige de barre stabilisatrice jusqu'à ce que la tige soit à fleur de rotule (figure ci-dessus).

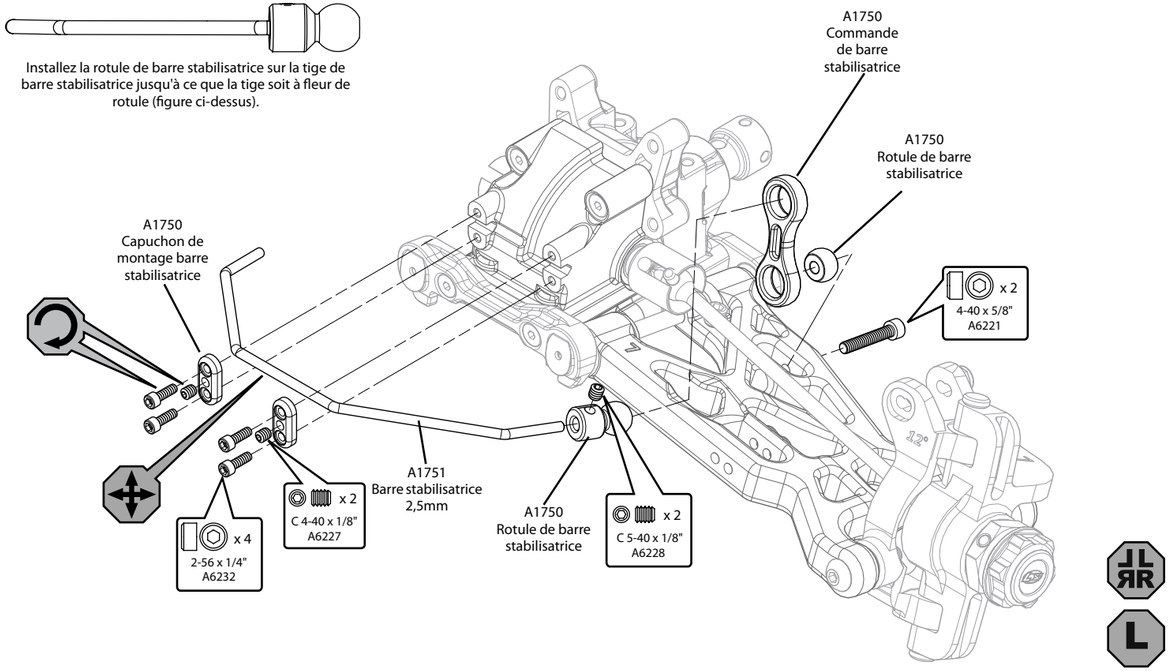

❑ ETAPE B-09 *Assemblage biellette de direction/ support d'amortisseur*

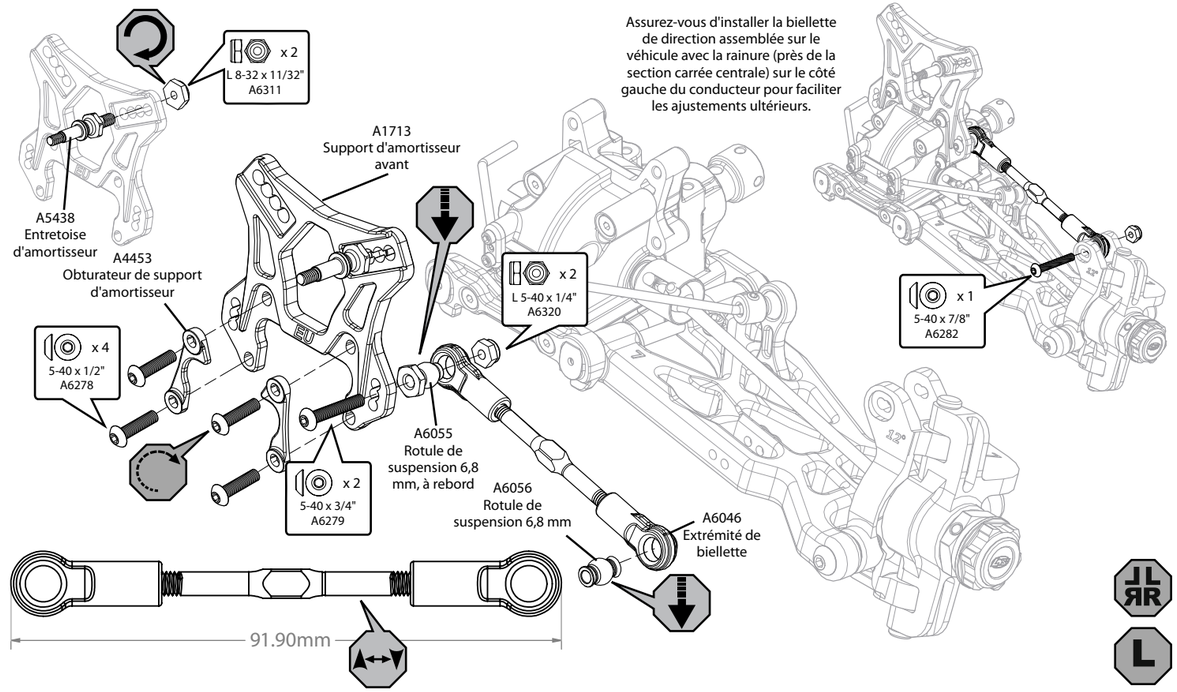

❑ ETAPE B-10 *Assemblage CV cardan central*

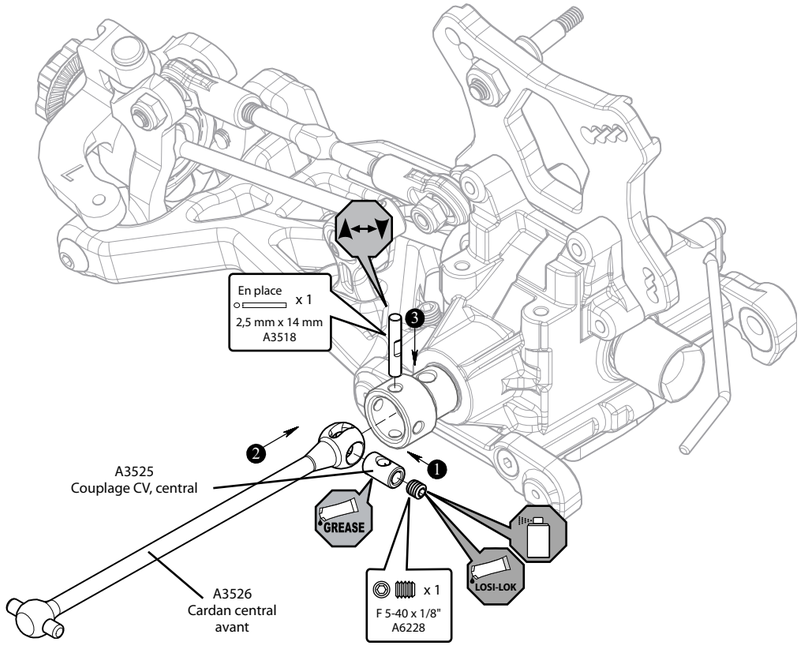

❑ ETAPE B-11 *Assemblage de la commande de direction*

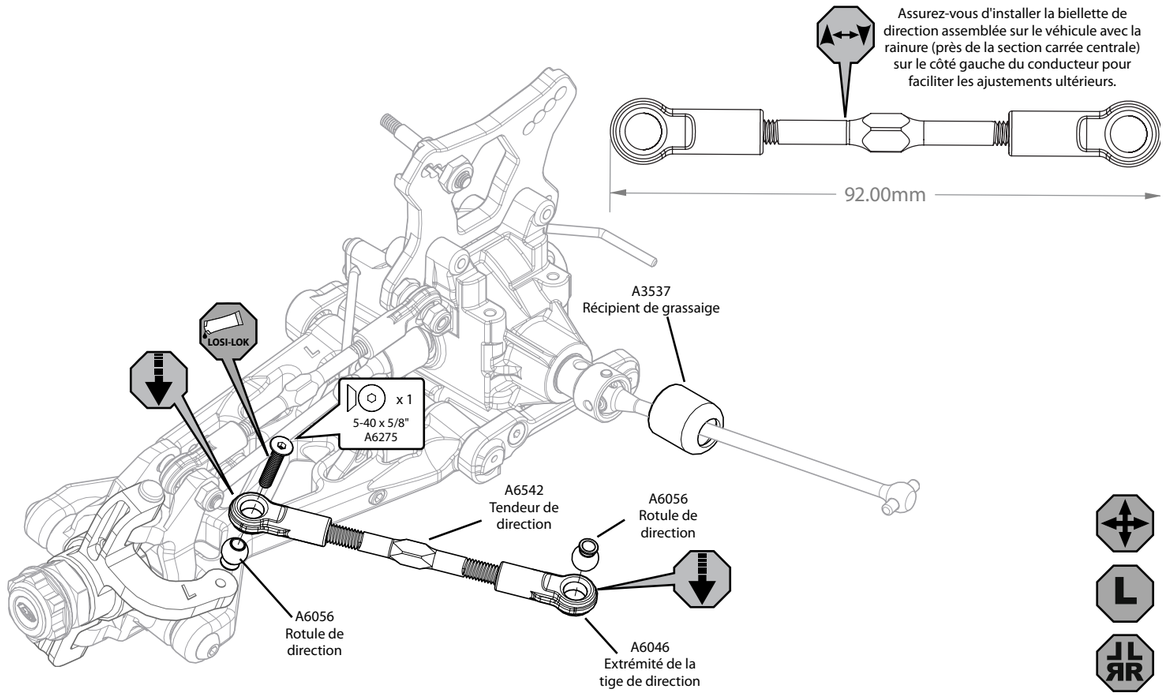

❑ ETAPE B-12 *Assemblage du train avant*

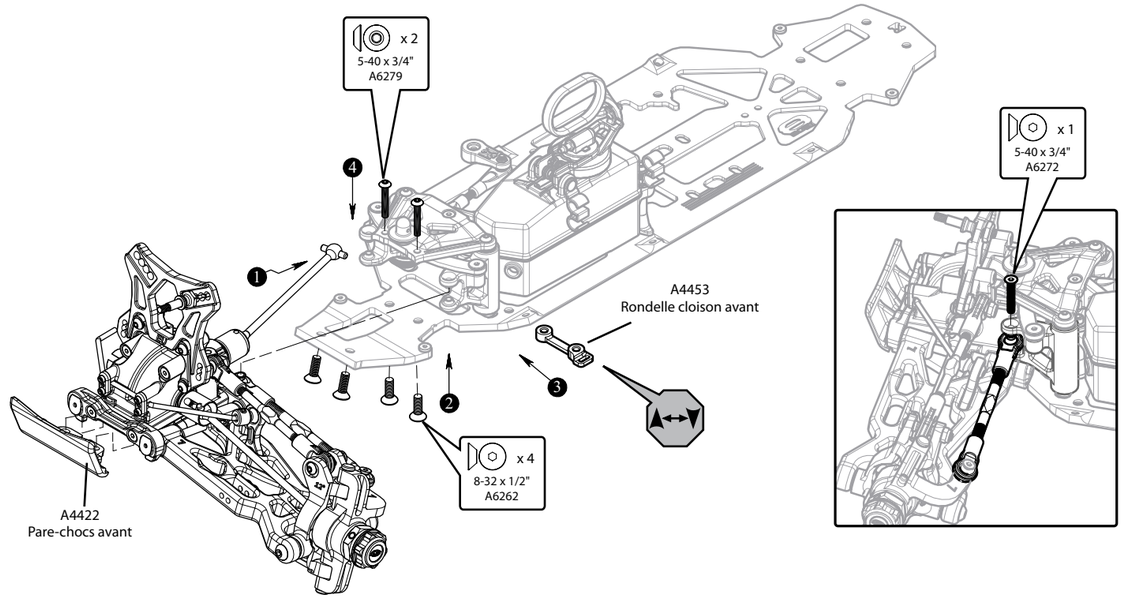

❑ ETAPE B-13 *Assemblage de l'avant terminé*

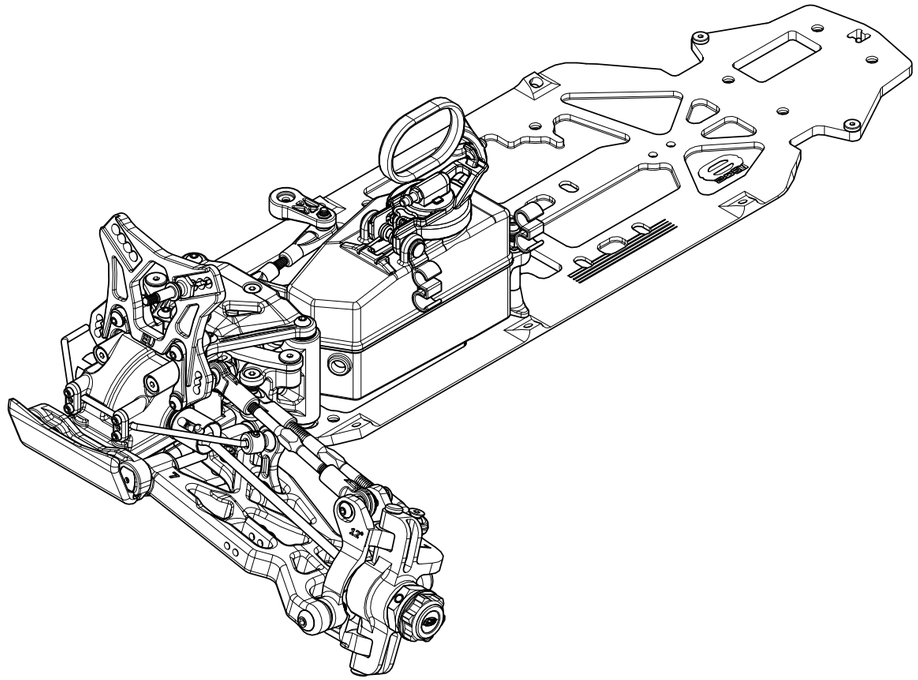

❑ ETAPE C-01 *Assemblage de la couronne*

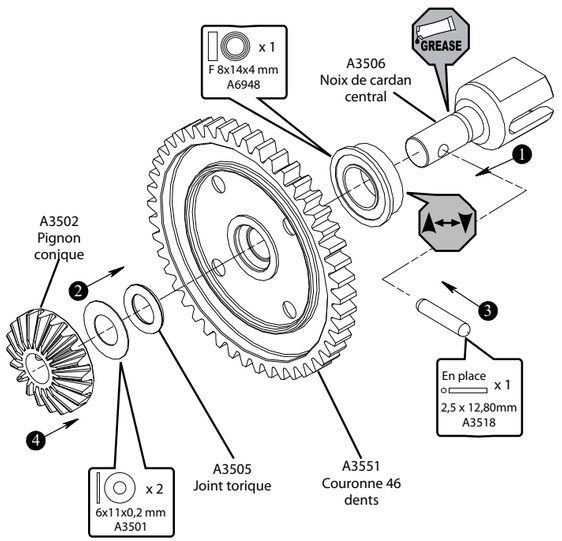

❑ ETAPE C-02 *Assemblage corps de différentiel*

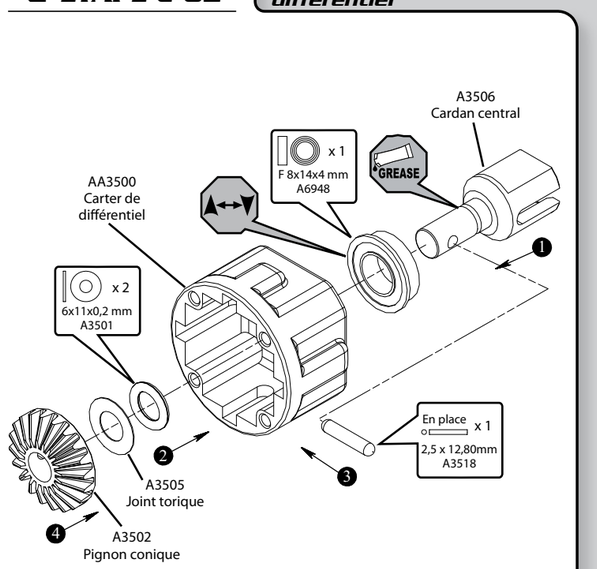

❑ ETAPE C-03 *Assemblage du différentiel complet*

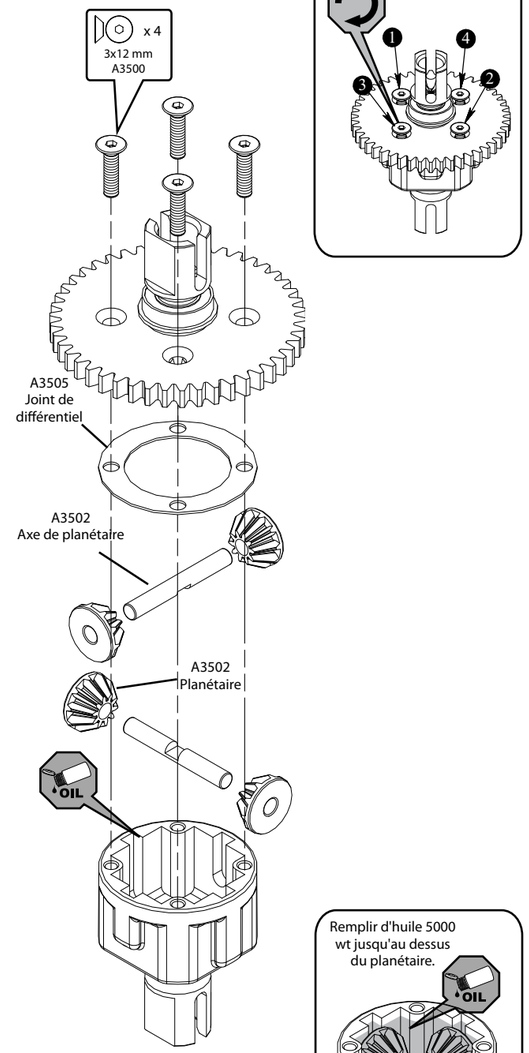

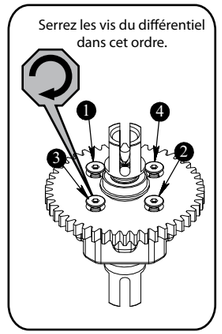

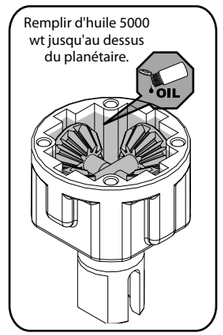

❑ ETAPE C-04 *Assemblage du renfort central haut*

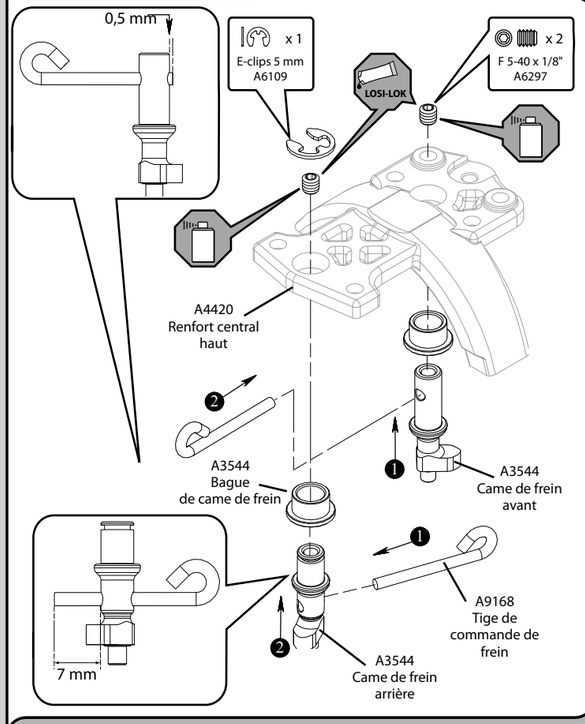

❑ ETAPE C-05 *Assemblage de la direction*

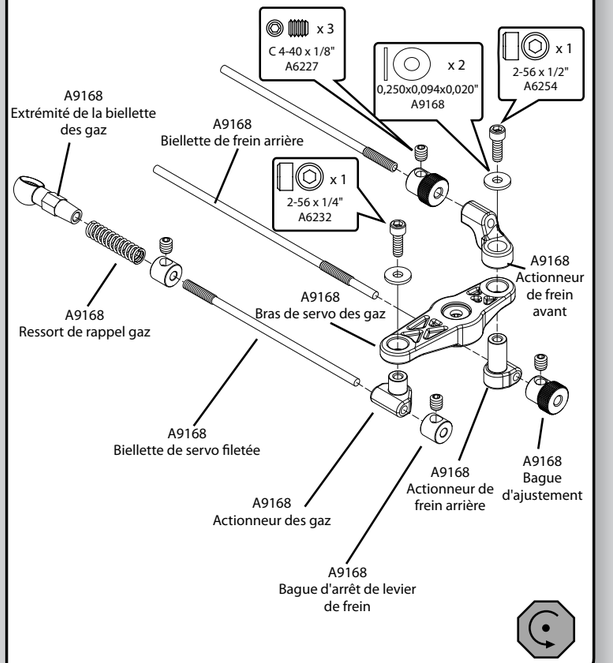

❑ ETAPE C-06 *Assemblage de la commande*

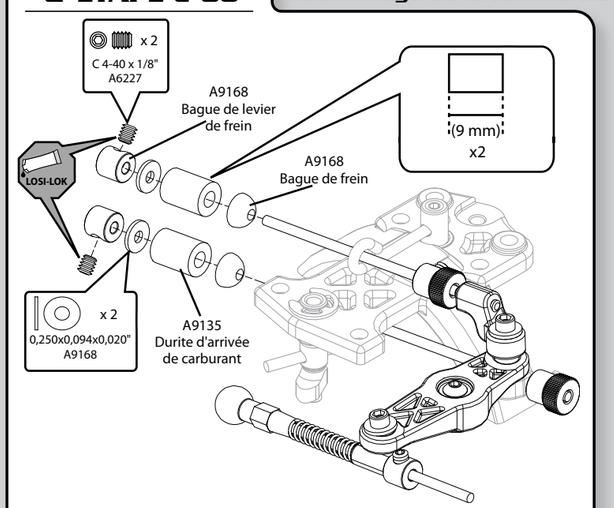

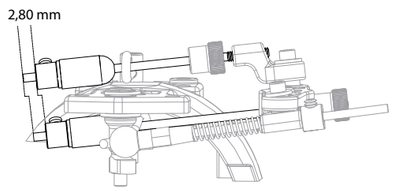

❑ ETAPE C-07 *Support et protection filtre à air*

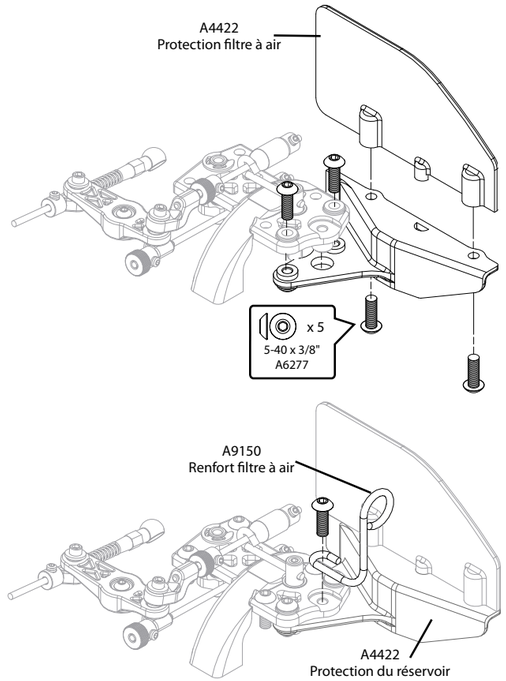

❑ ETAPE C-08

Assemblage du patin de frein

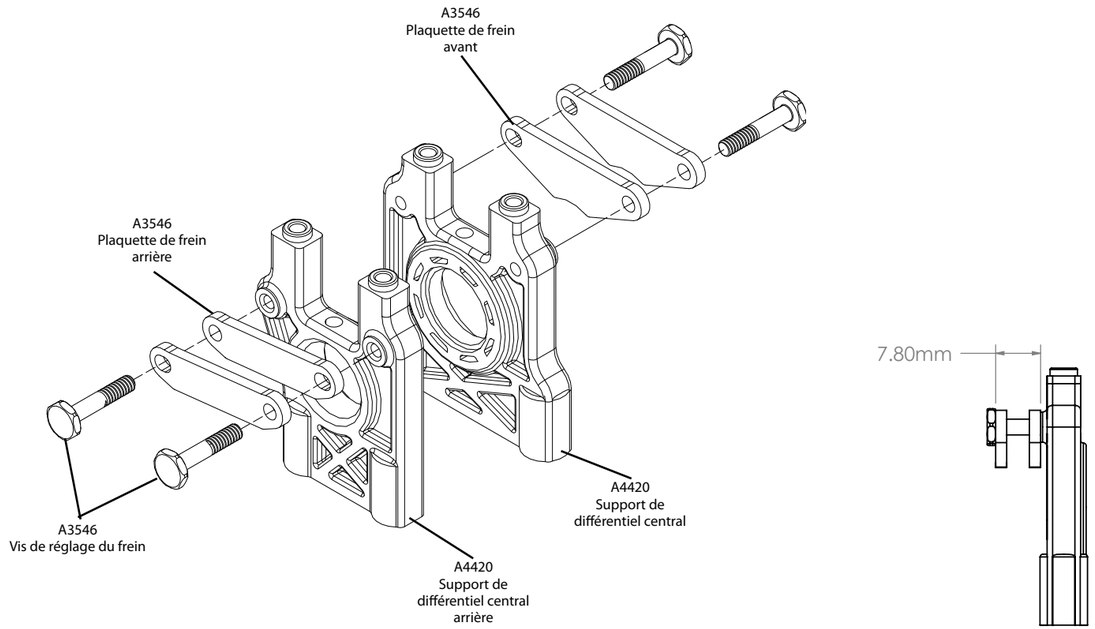

❑ ETAPE C-09

Assemblage différentiel central/ axes de freins

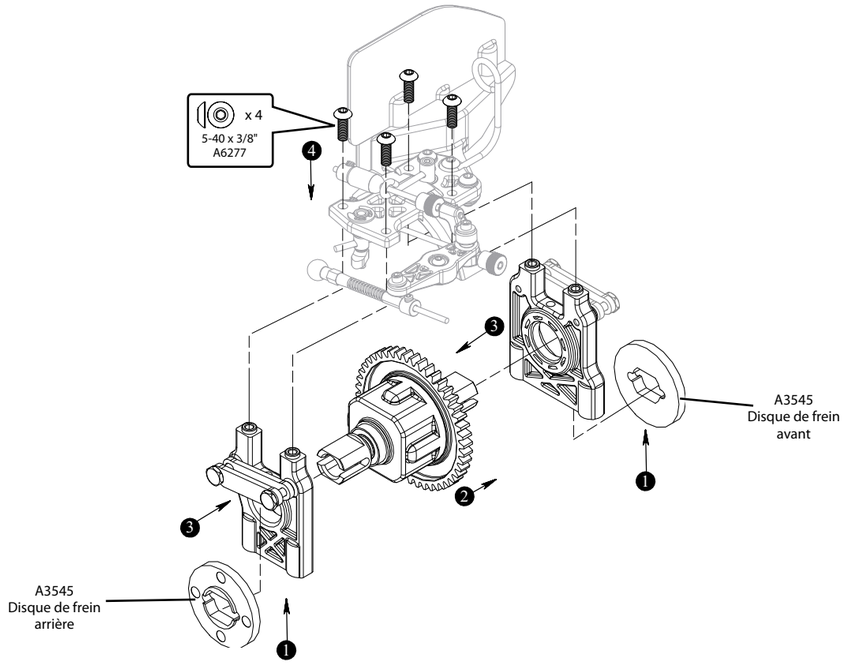

❑ ETAPE C-10

Installation différentiel central

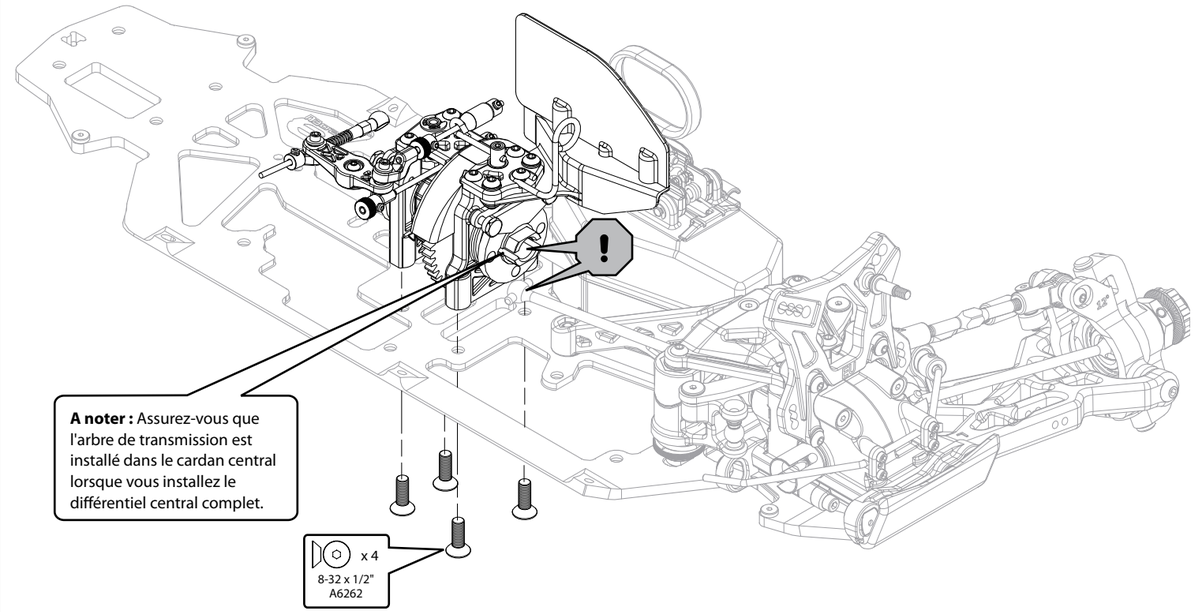

❑ ETAPE C-11

Assemblage du différentiel central terminé

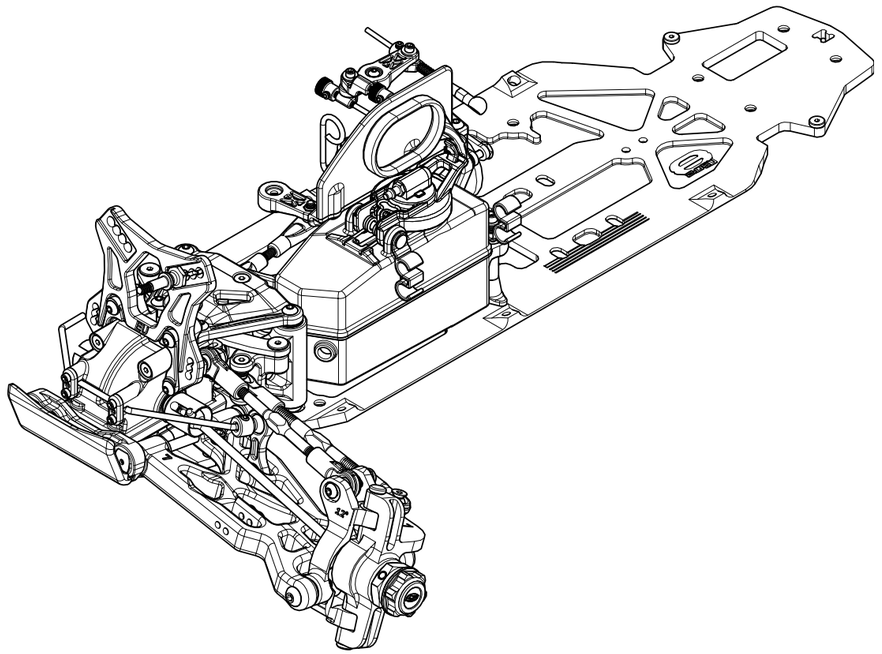

❑ ETAPE D-01 *Assemblage de la couronne*

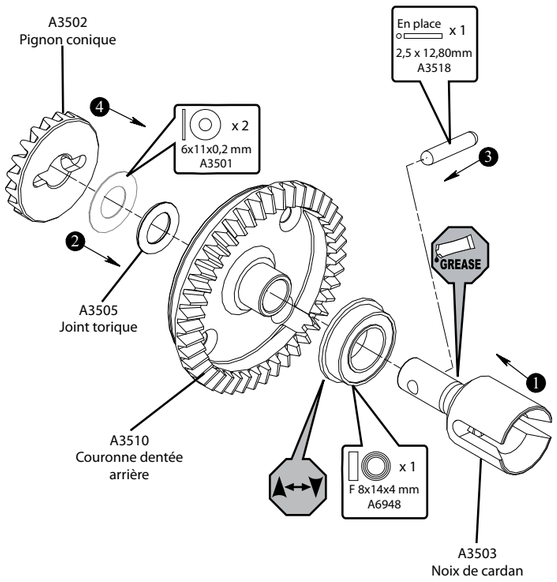

❑ ETAPE D-02 *Assemblage corps de différentiel*

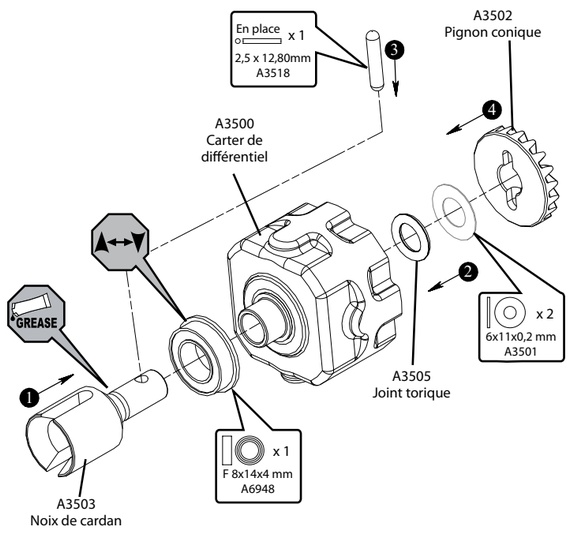

❑ ETAPE D-03 *Assemblage du différentiel complet*

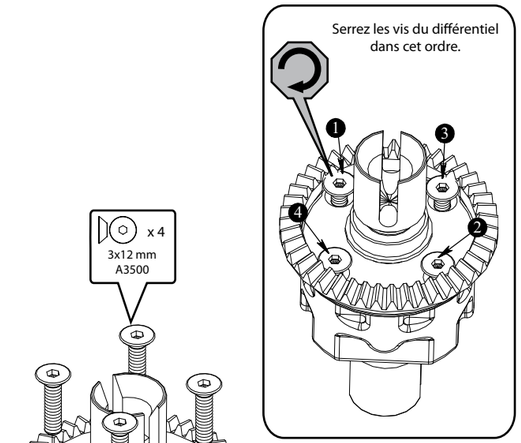

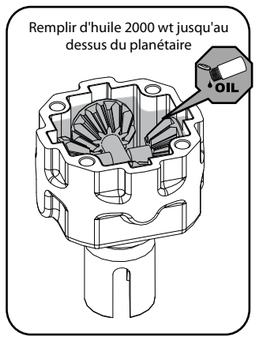

❑ ETAPE D-04 *Installation différentiel arrière*

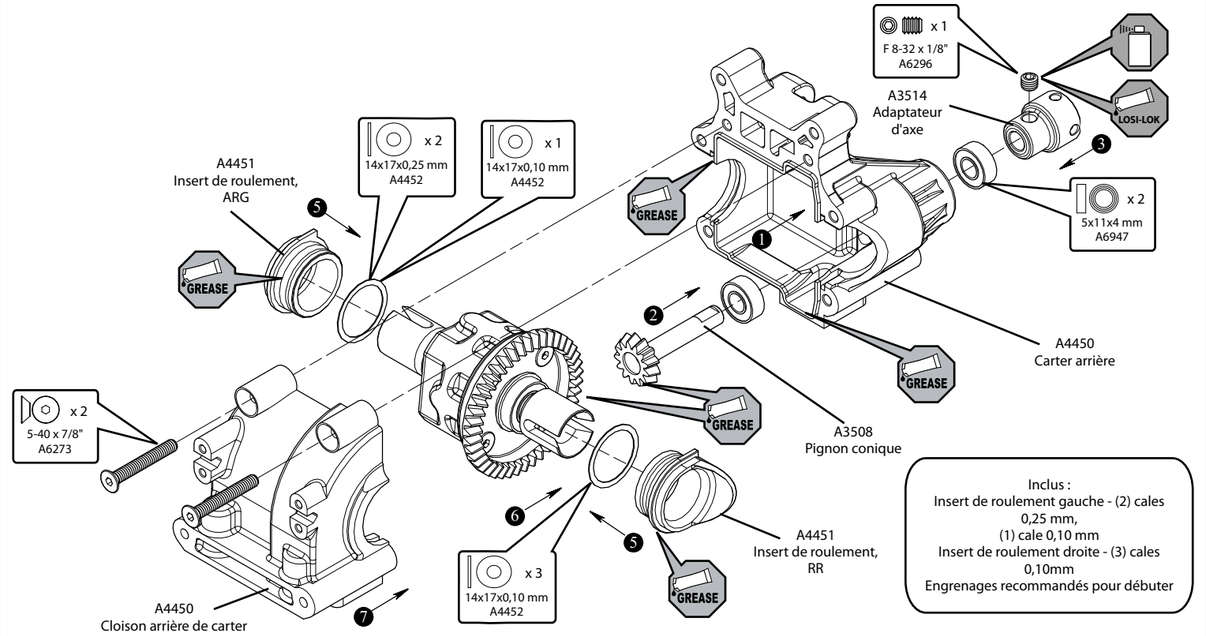

Inclus :
Insert de roulement gauche - (2) cales 0,25 mm,
(1) cale 0,10 mm
Insert de roulement droite - (3) cales 0,10mm
Engrenages recommandés pour débuter

❑ ETAPE D-05 *Assemblage fusée arrière et cardans CV*

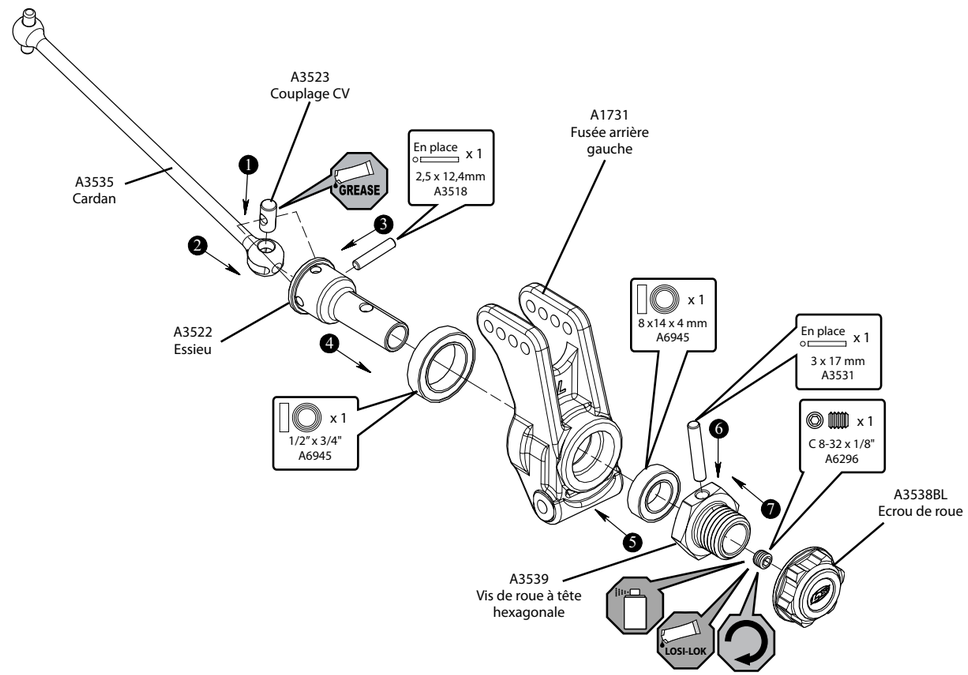

❑ ETAPE D-06 *Assemblage bras de suspension arrière*

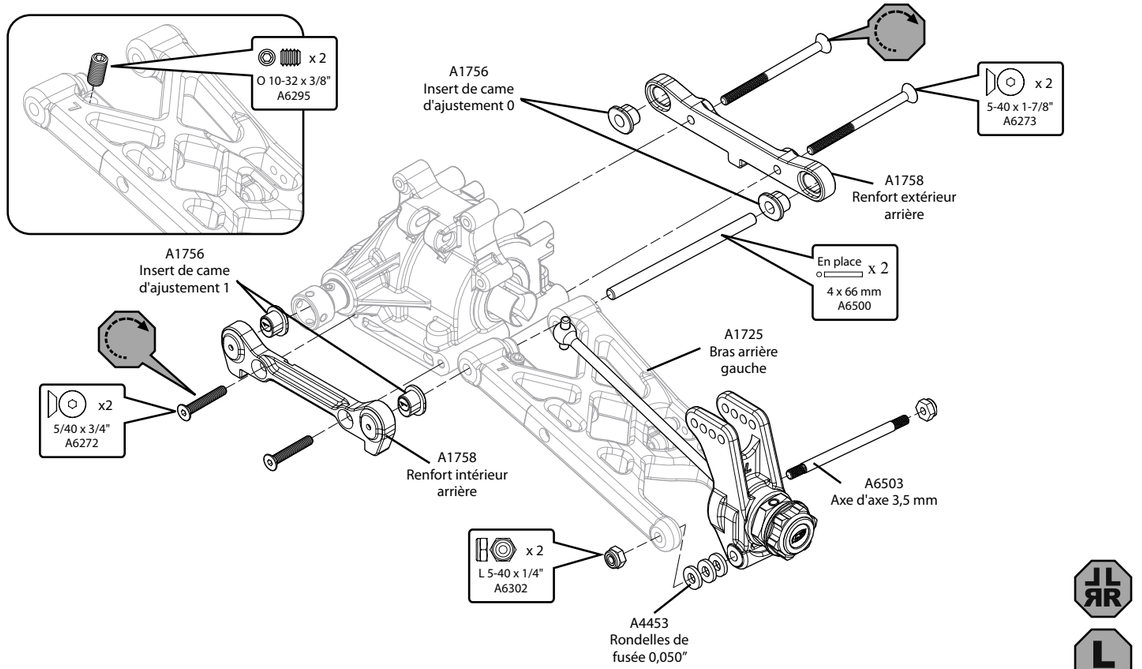

❑ ETAPE D-07 *Assemblage barre stabilisatrice*

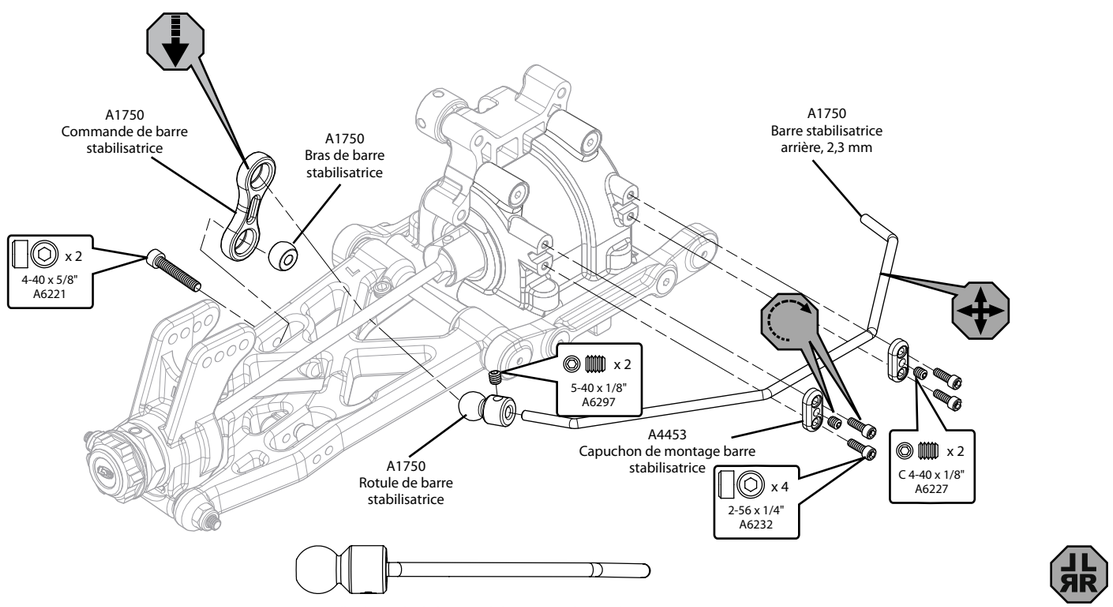

Installez la rotule de barre stabilisatrice sur la tige de barre stabilisatrice jusqu'à ce qu'elle soit à fleur de la rotule (figure ci-dessus).

❑ ETAPE D-08 *Assemblage renfort aileron*

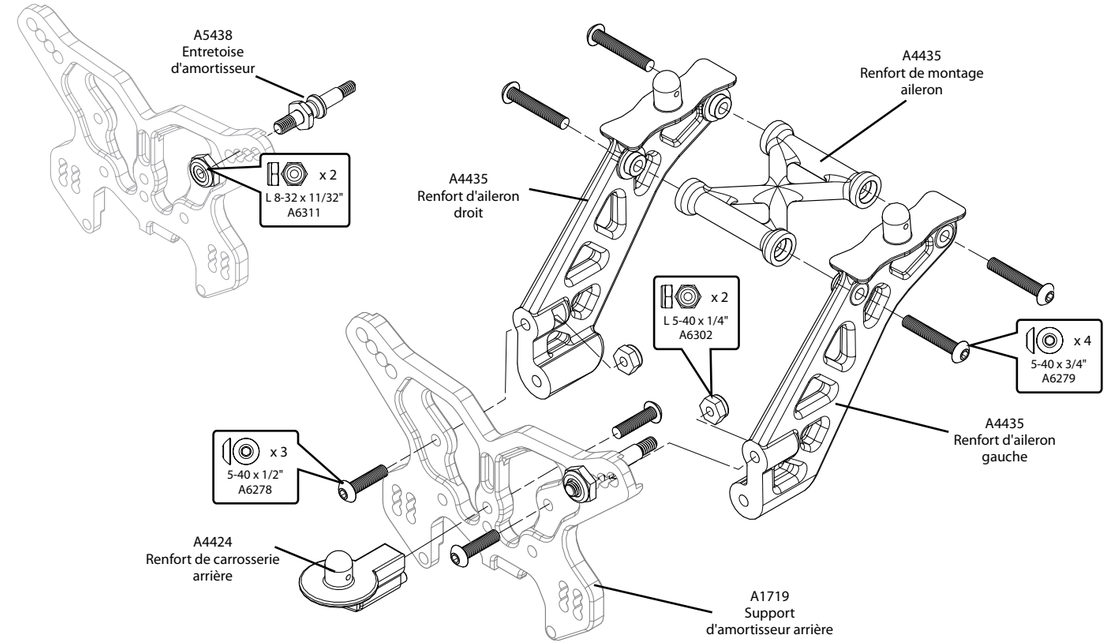

❑ ETAPE D-09 *Installation support d'amortisseur arrière*

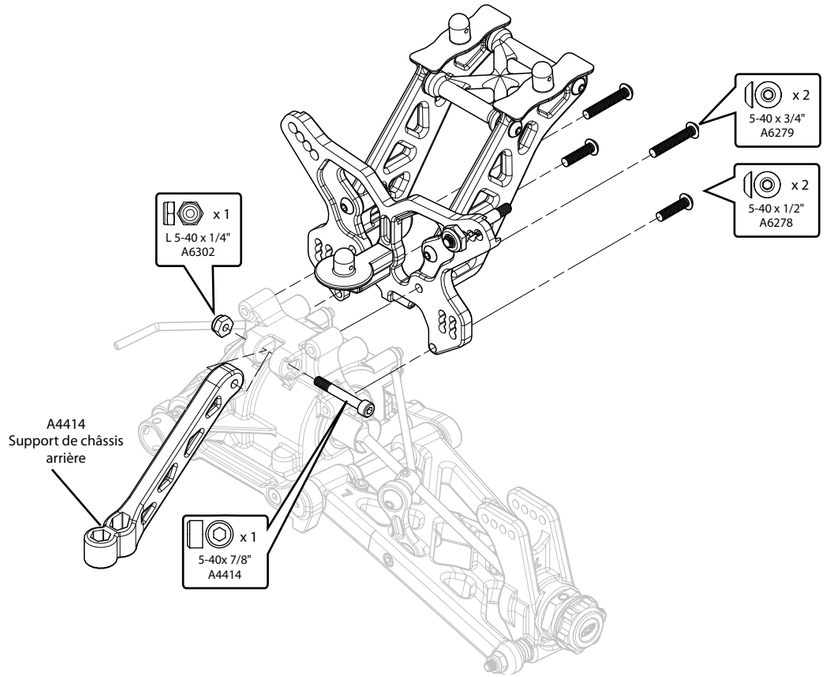

❑ ETAPE D-10 *Assemblage biellette de direction*

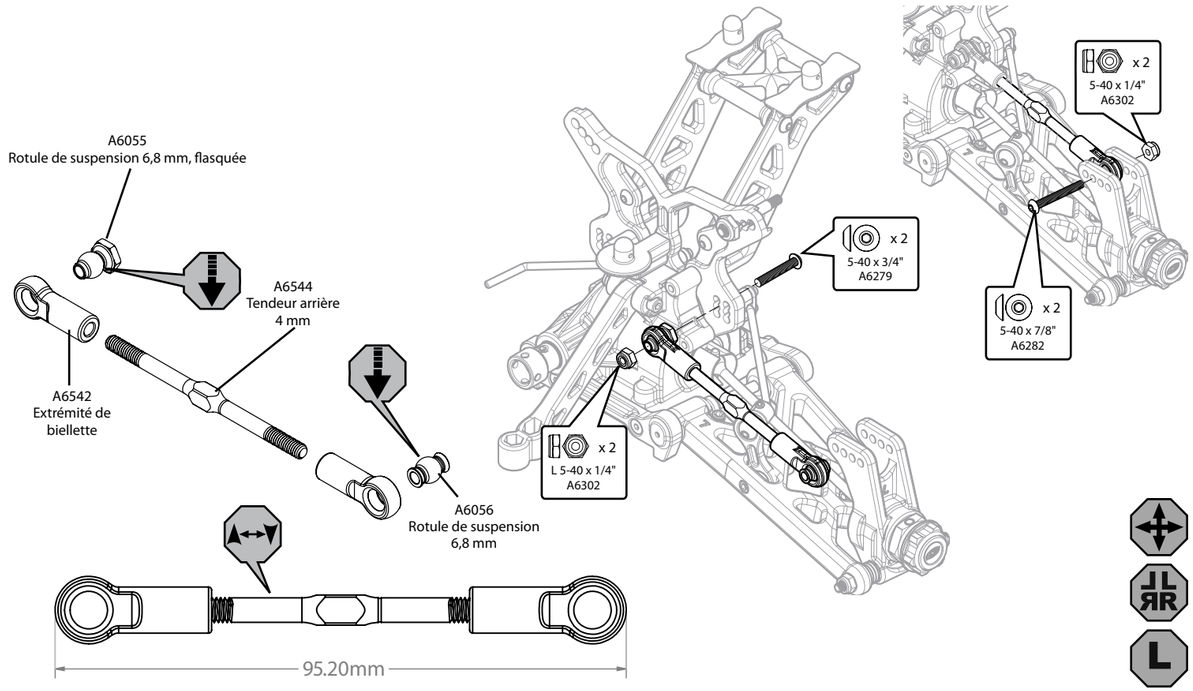

❑ ETAPE D-11 *Assemblage cardan CV central*

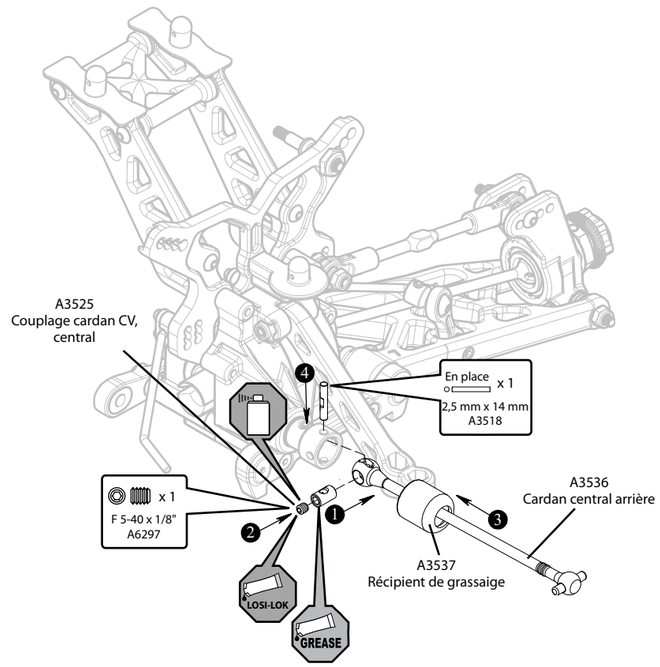

❑ ETAPE D-12 *Assemblage train arrière*

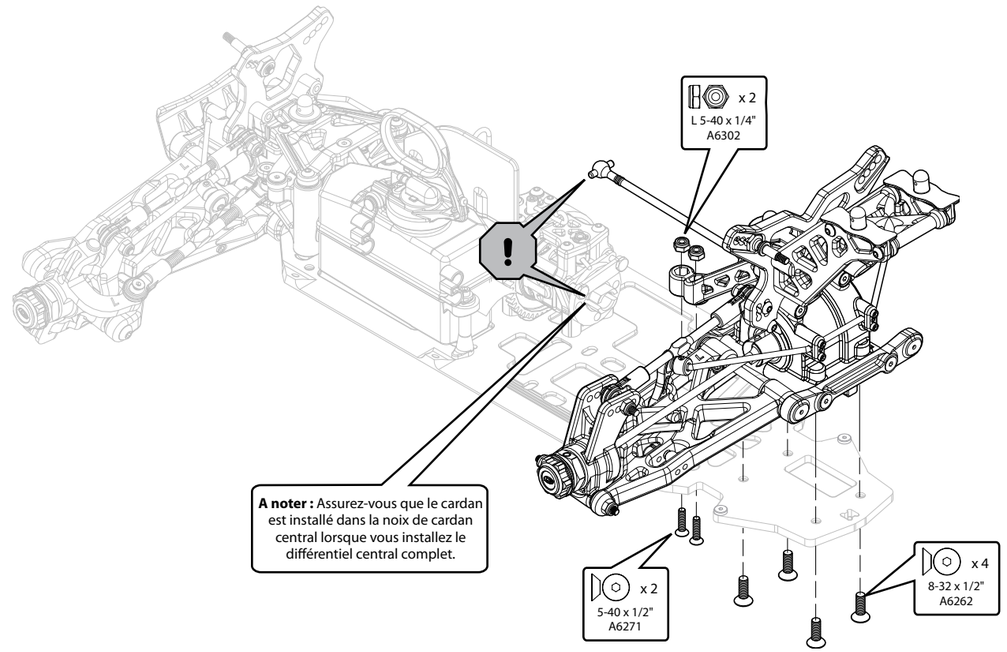

❑ ETAPE D-13 *Assemblage de l'arrière terminé*

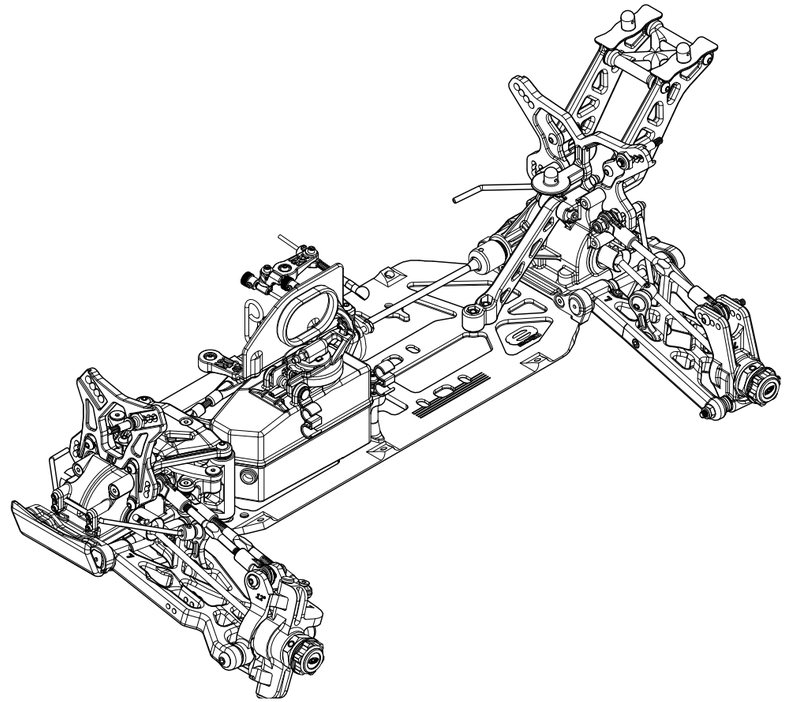

❑ ETAPE E-01 *Assemblage amortisseur*

Voir le guide de réglage pour les instructions complètes d'assemblage des amortisseurs.

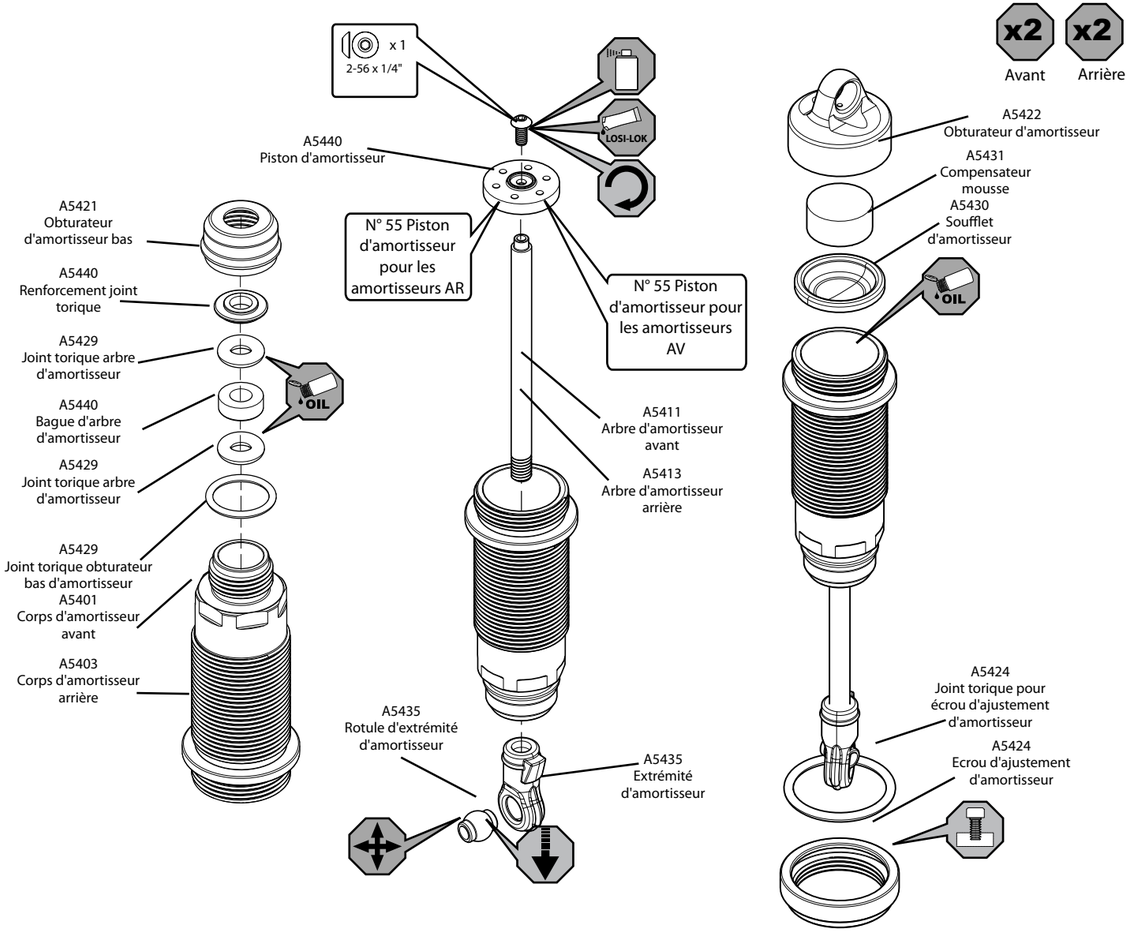

❑ ETAPE E-02 *Assemblage soufflet et ressort amortisseur*

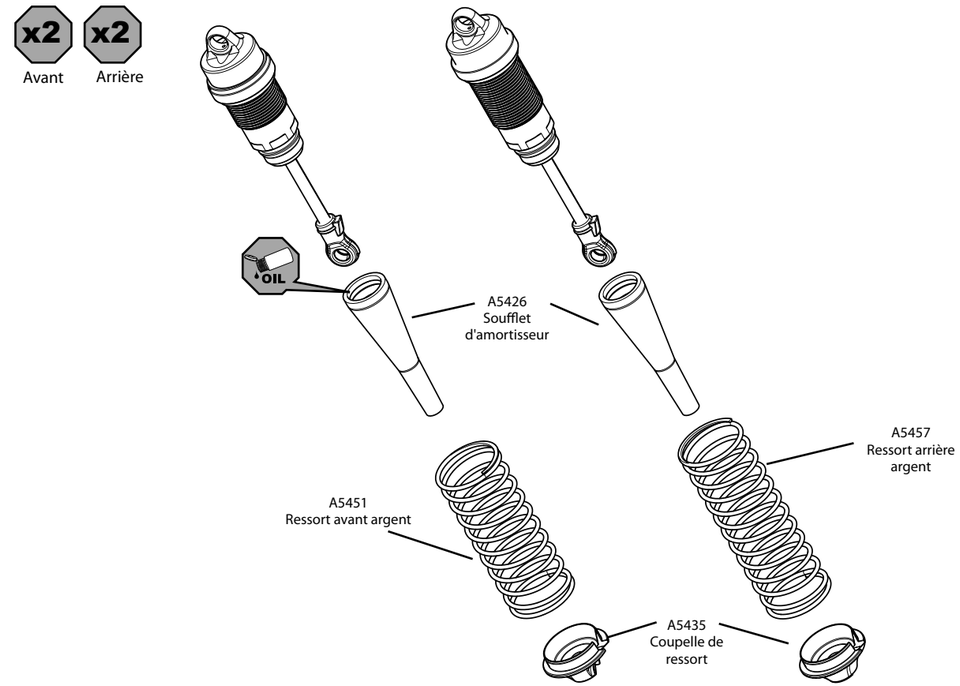

❑ ETAPE E-03 *Installation amortisseur avant*

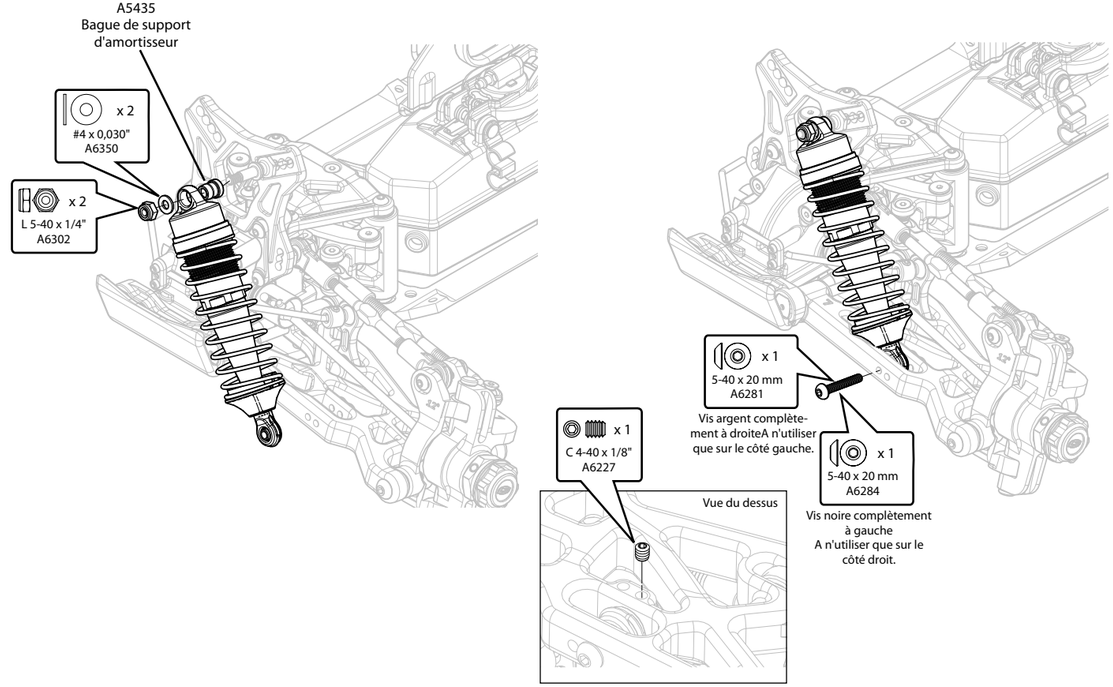

❑ ETAPE E-04 *Installation amortisseur arrière*

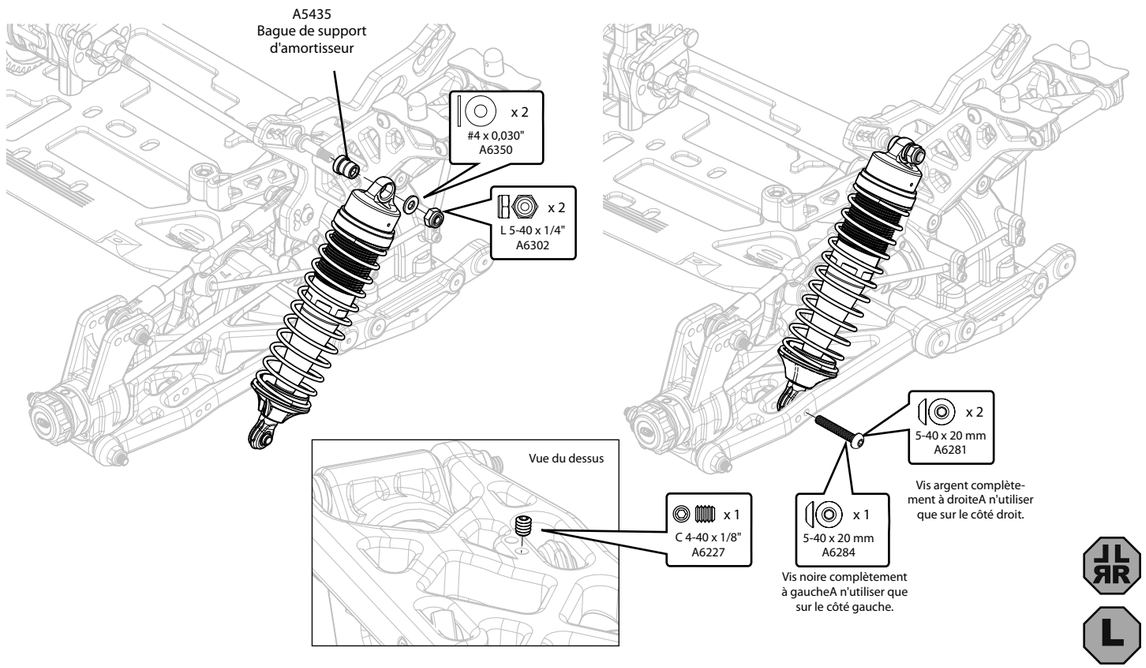

❑ ETAPE E-05 *Assemblage de l'amortisseur terminé*

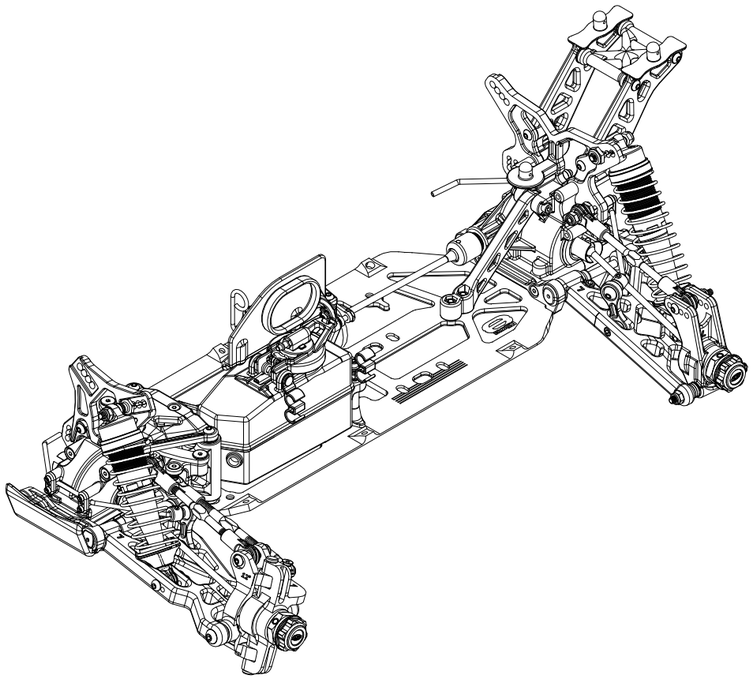

❑ ETAPE F-01 *Installation protection de châssis*

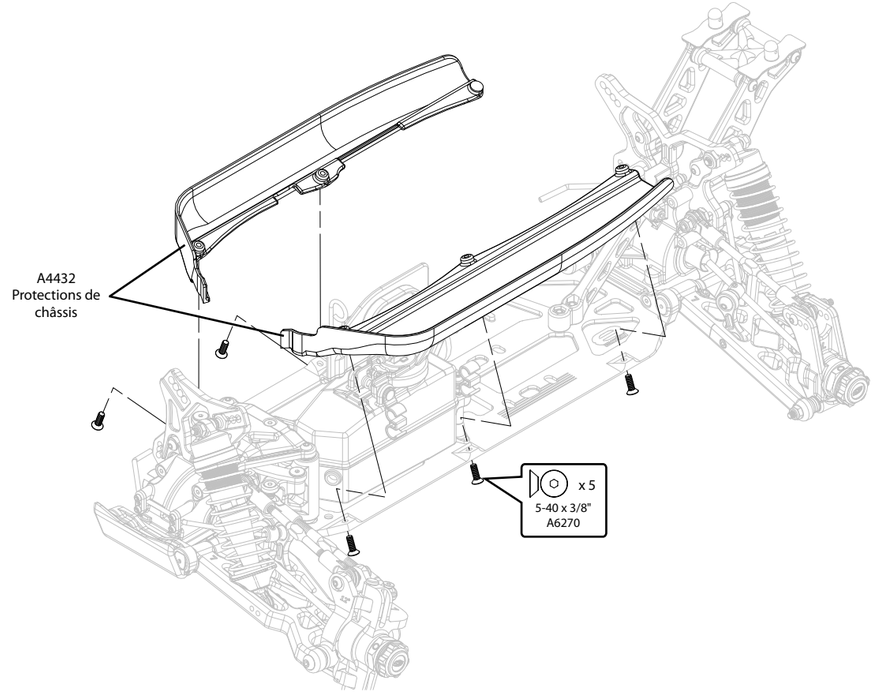

❑ ETAPE F-02 *Installation de l'interrupteur*

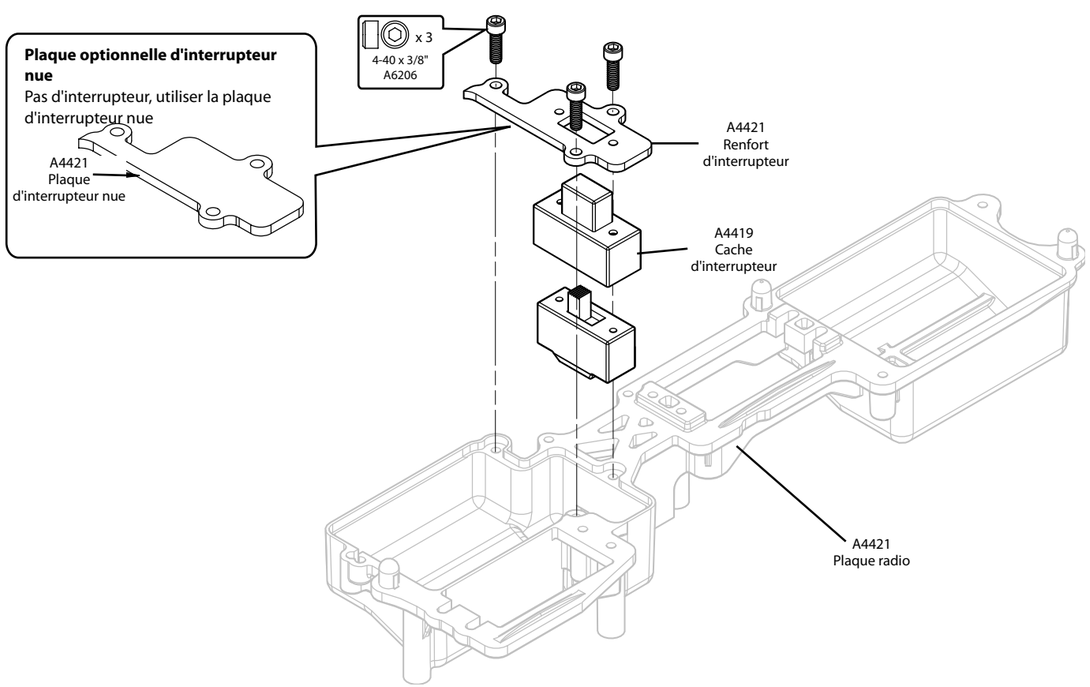

❑ ETAPE F-03 Graphique servos/diagramme de câblage

Fabricant du servo, marque/modèle		Entretoise de servo	Bras de servo
JR	Tous (le DZ9100T/S/HVS nécessite une entretoise)	Non	23
Sanwa Airtronics	94357Z, 94358Z, 94649Z, 94360Z, 94452Z, 94758Z, 94737Z, 94738Z	Oui	23S
Sanwa Airtronics	94102Z, 94112Z	Oui	23S
Hitec	Tous	Non	24
Futaba	Tous (le S9102 NE CONVIENT PAS)	Non	25
KO Propo	PDS-2123, 2344, 2363, 2365, 2366	Non	23
KO Propo	PDS-2123, 2344, 2363, 2365, 2366	Non	23

Tableau 2 : Assemblage et installation du servo

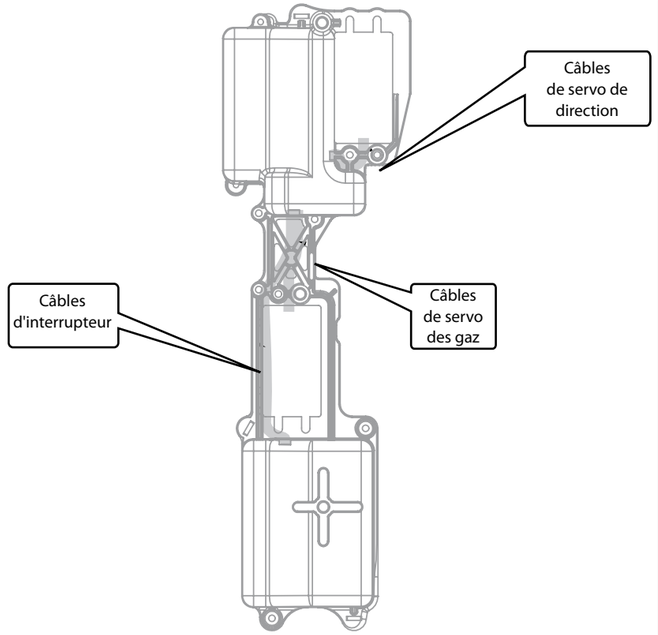

Airtronics® est une marque déposée de Sanwa Electronic Instrument Co., Ltd., Osaka, Japon.
Futaba est une marque commerciale déposée de la Futaba Denshi Kogyo Kabushiki Kaisha Corporation of Japan
KO PROPO® est une marque commerciale déposée de Kondo Kagaku Co., Ltd., Tokyo, Japan.

❑ ETAPE F-04 Installation du servo des gaz

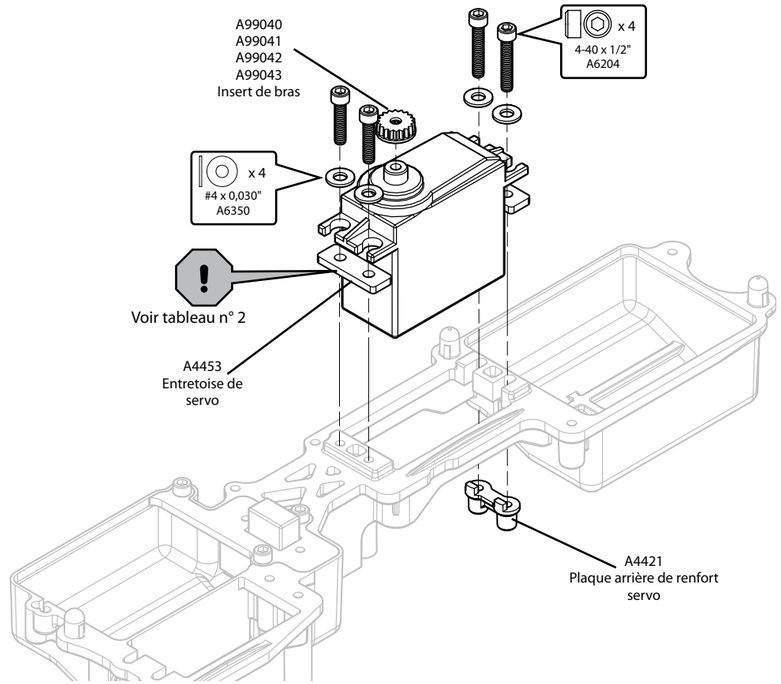

❑ ETAPE F-05 Installation de servo de direction

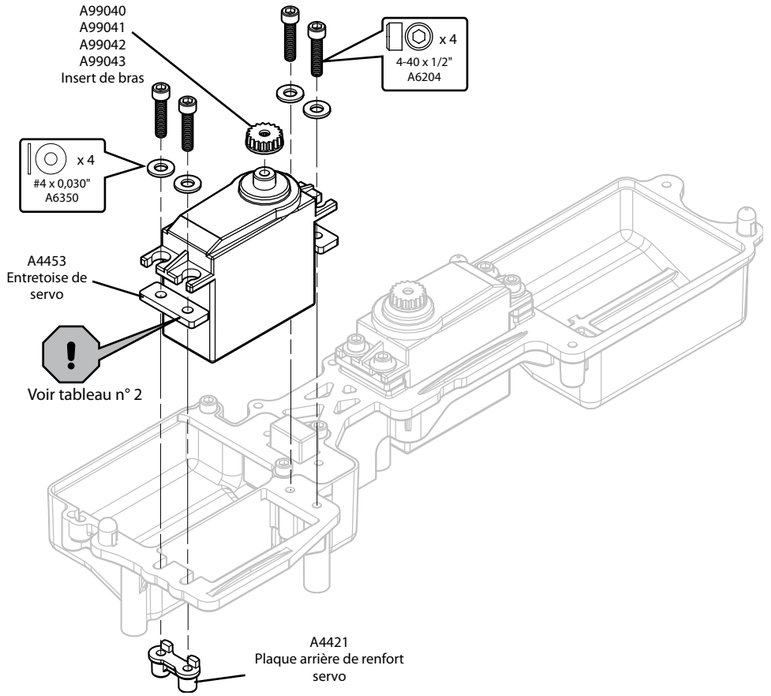

❑ ETAPE F-06 Assemblage récepteur/tube d'antenne

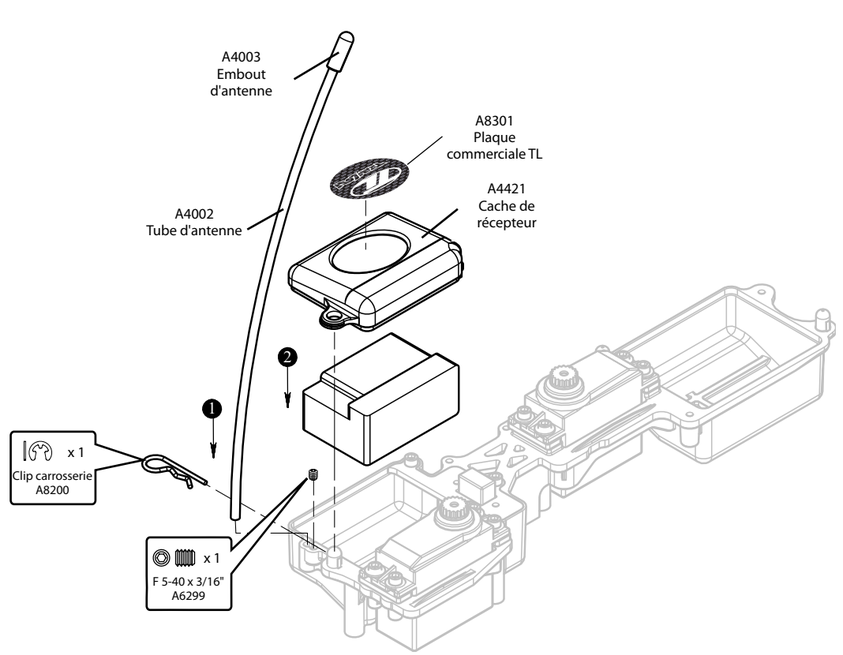

❑ ETAPE F-07 *Trappe de batterie de réception*

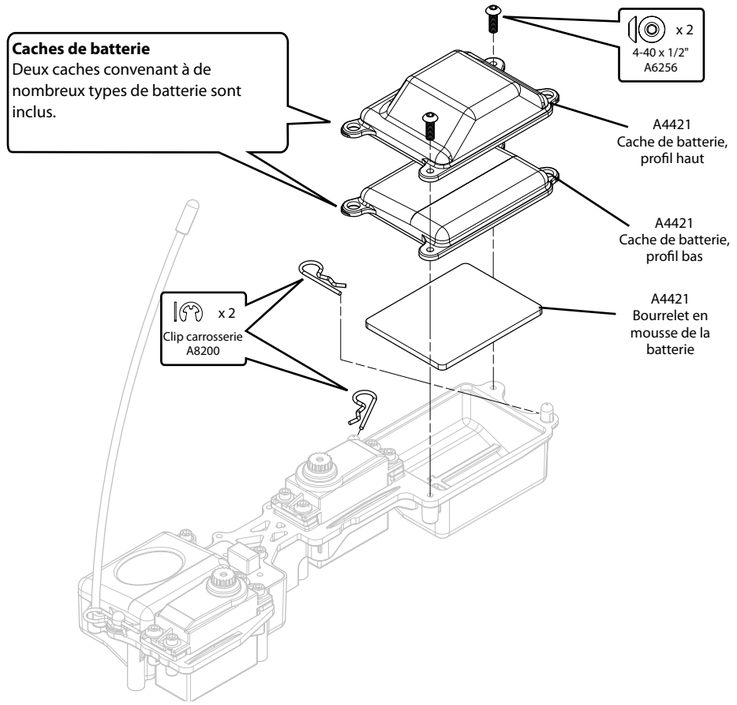

❑ ETAPE F-08 *Installation de la platine radio*

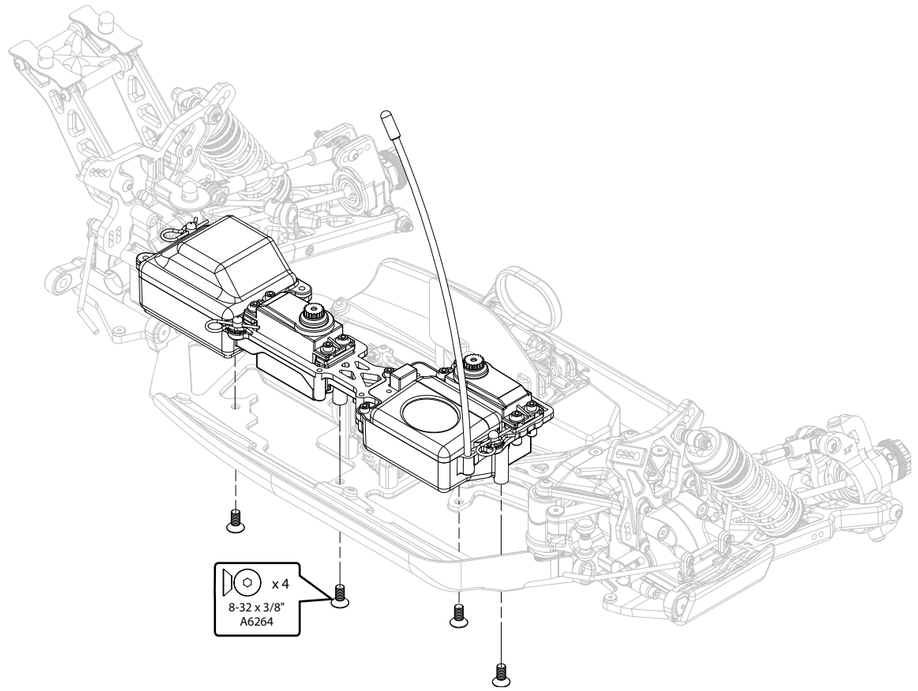

❑ ETAPE F-09 *Installation bras de servo*

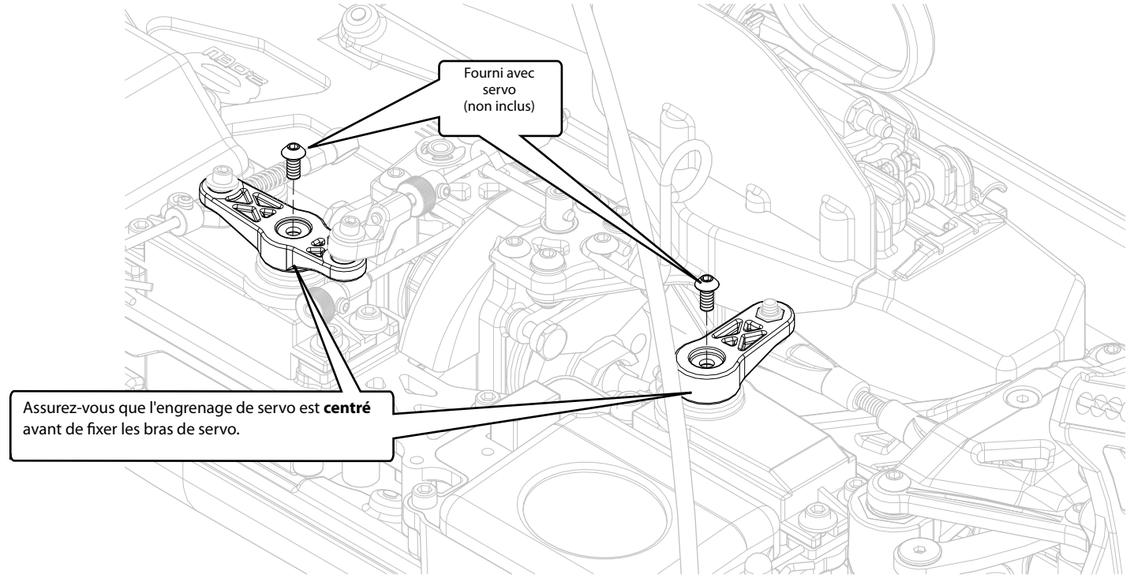

❑ ETAPE F-10 *Installation de la platine radio terminée*

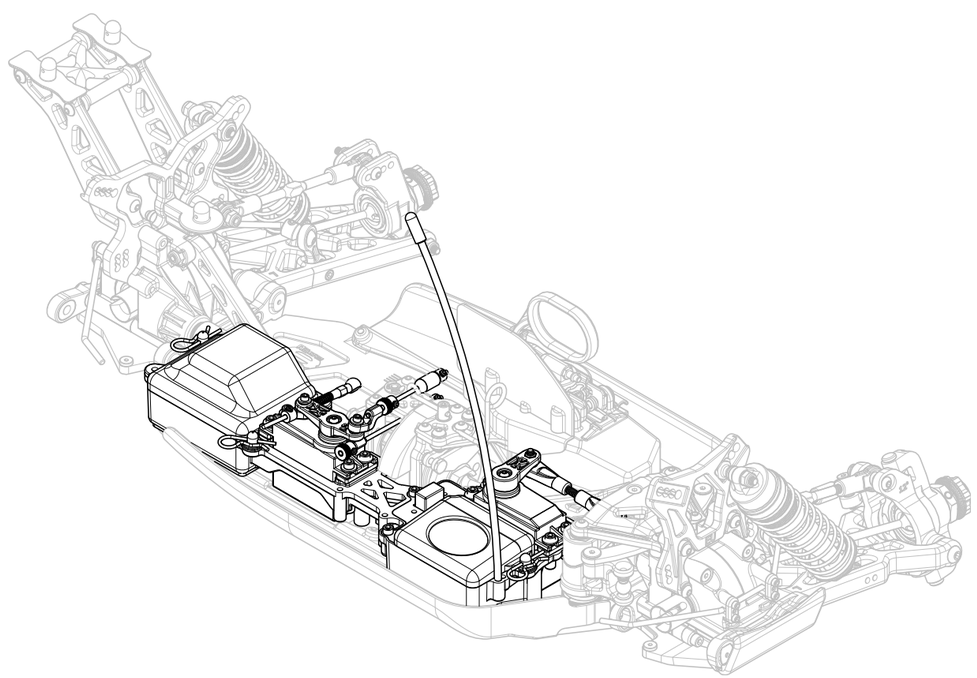

❑ ETAPE G-01 *Assemblage embrayage*

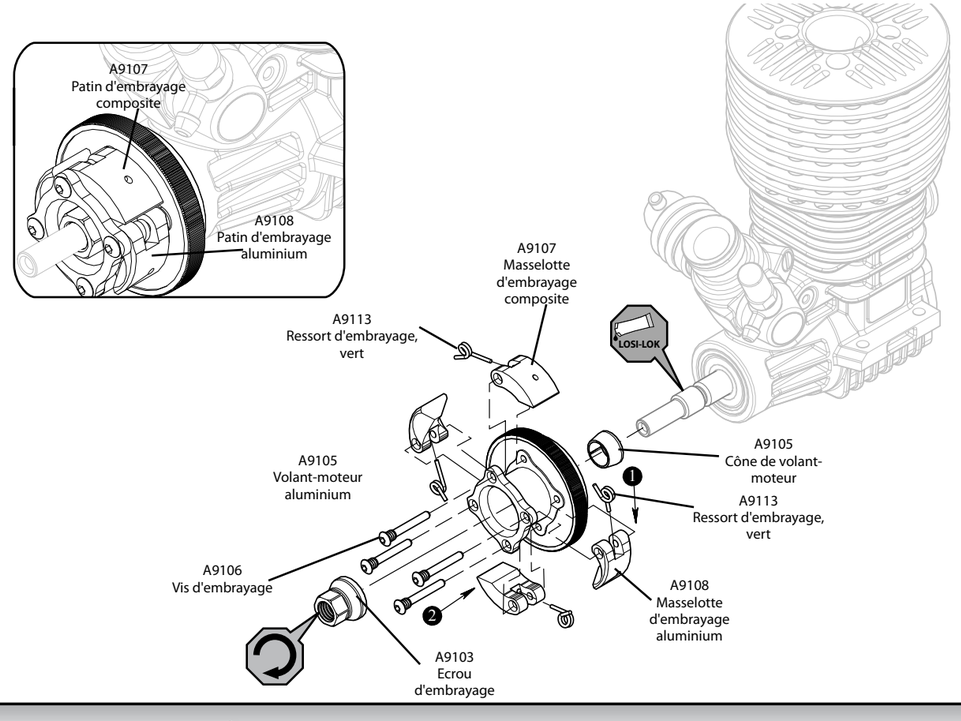

❑ ETAPE G-02 *Assemblage cloche d'embrayage*

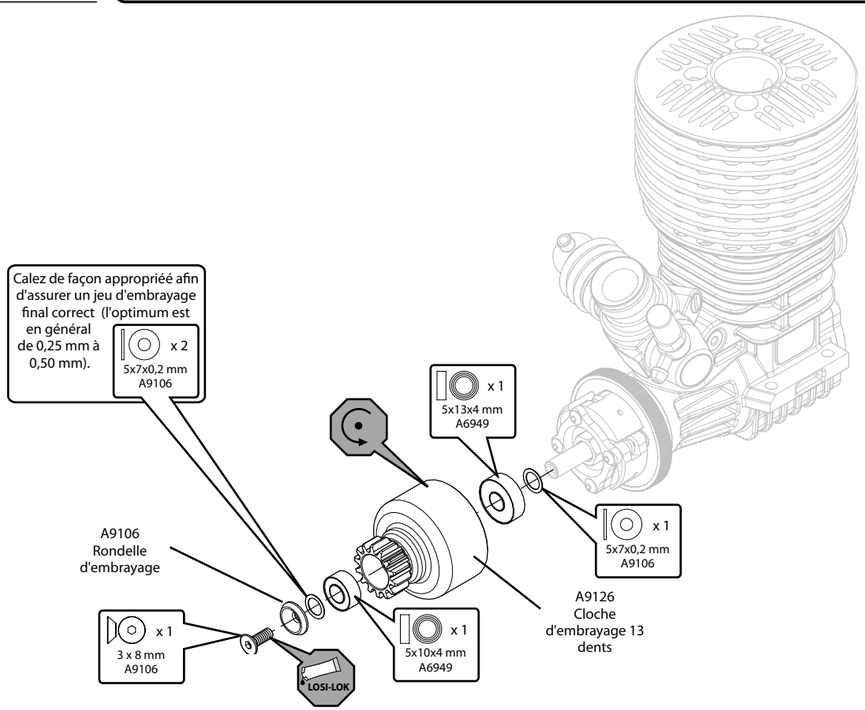

❑ ETAPE G-03 *Assemblage support moteur*

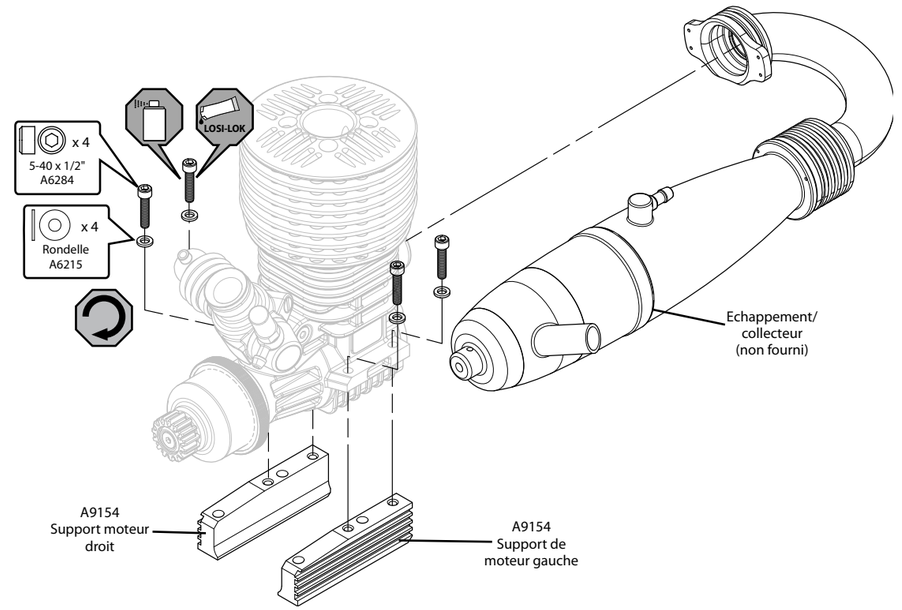

❑ ETAPE G-04 *Assemblage filtre à air*

Conseil technique
Pressez à l'aide d'un chiffon propre ou d'un mouchoir en papier pour extraire les excédents d'huile du filtre.
But : enlever les points d'huile du filtre afin d'améliorer les performances du moteur.

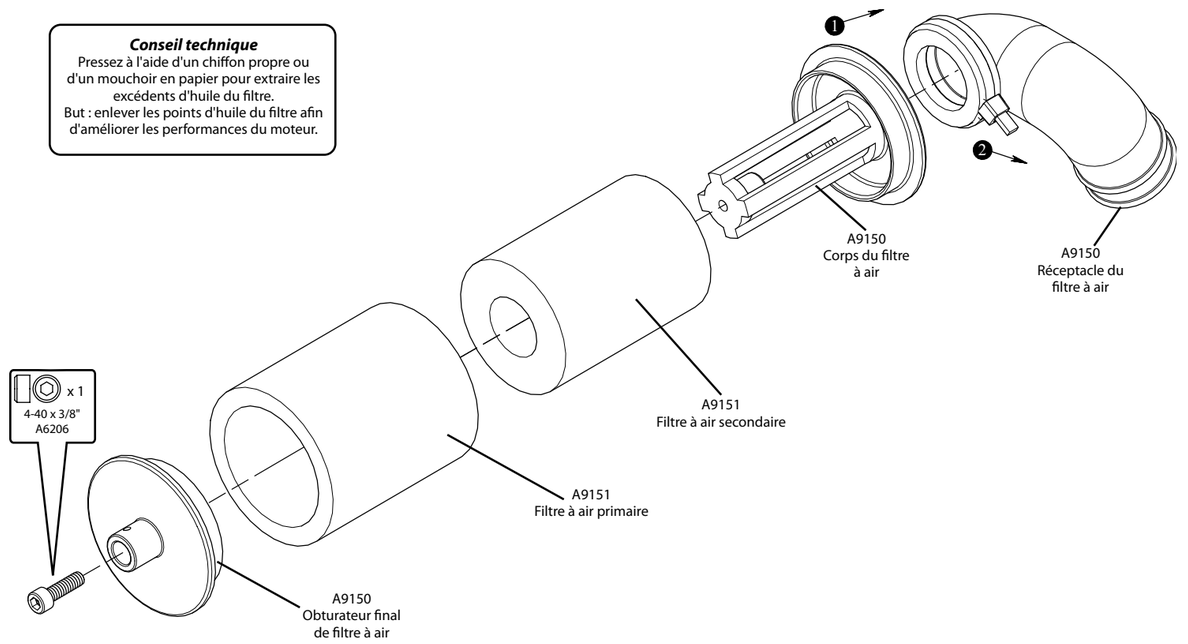

❑ ETAPE G-05 *Installation du filtre à air*

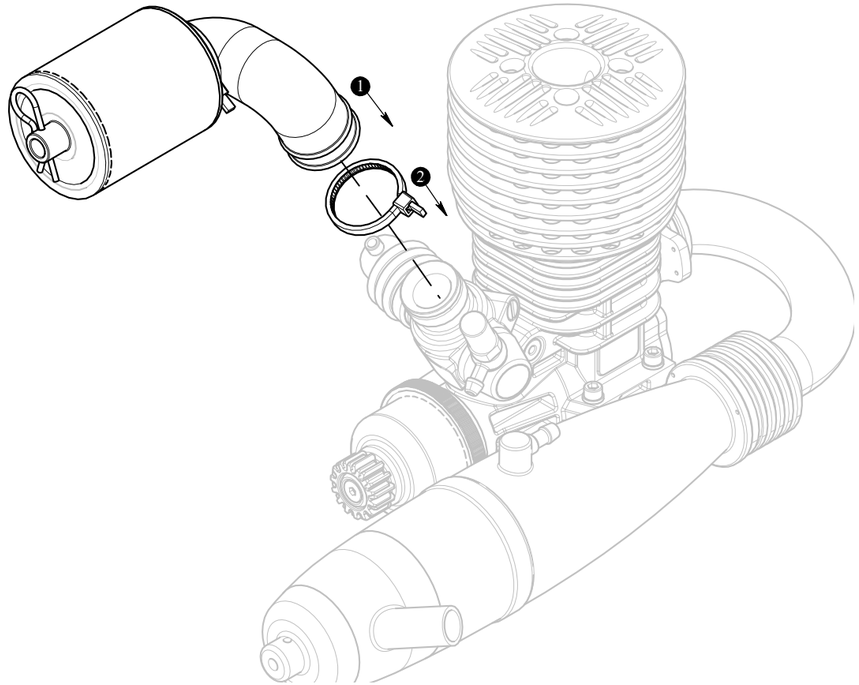

❑ ETAPE G-06 *Assemblage support d'échappement*

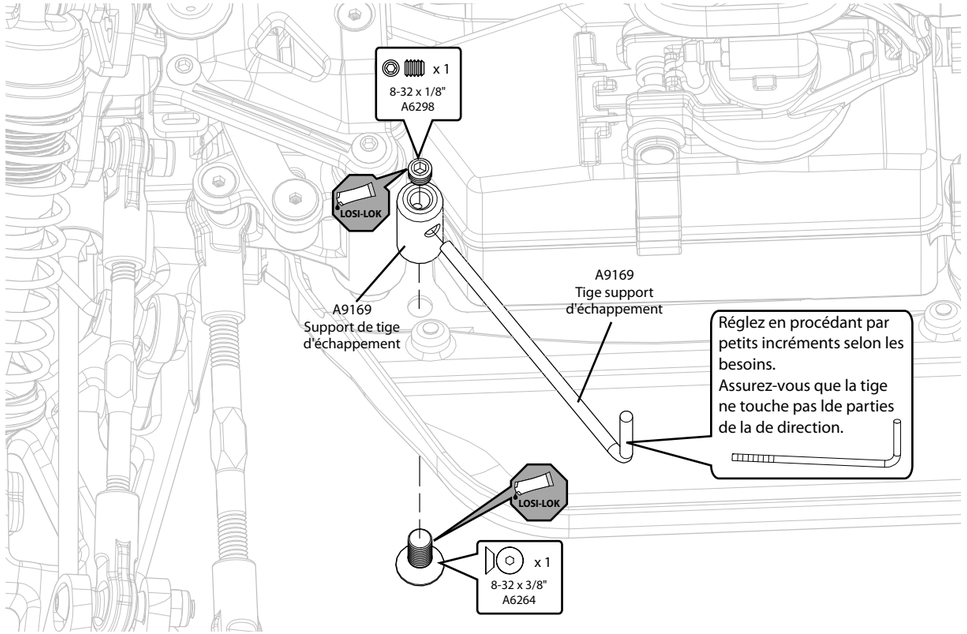

❑ ETAPE G-07 *Installation du moteur*

Voir le guide de réglage pour la cloche d'embrayage et pour le réglage des engrenages.

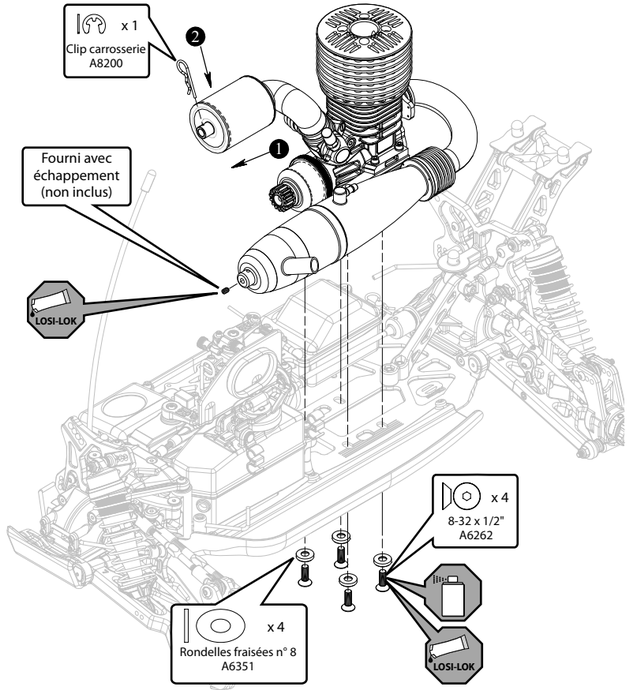

❑ ETAPE G-08 *Durite à carburant/assemblage moteur terminé*

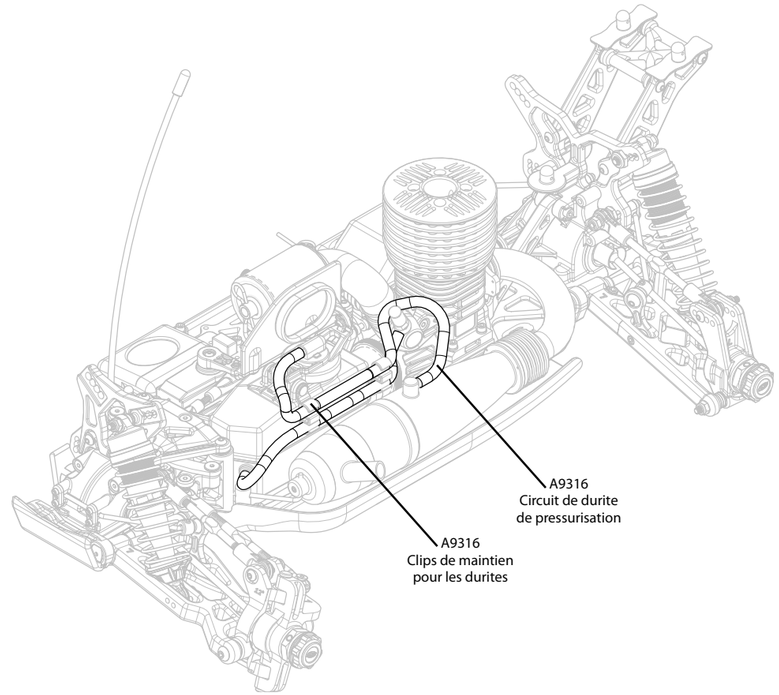

❑ ETAPE H-01

Installation de l'aileron :

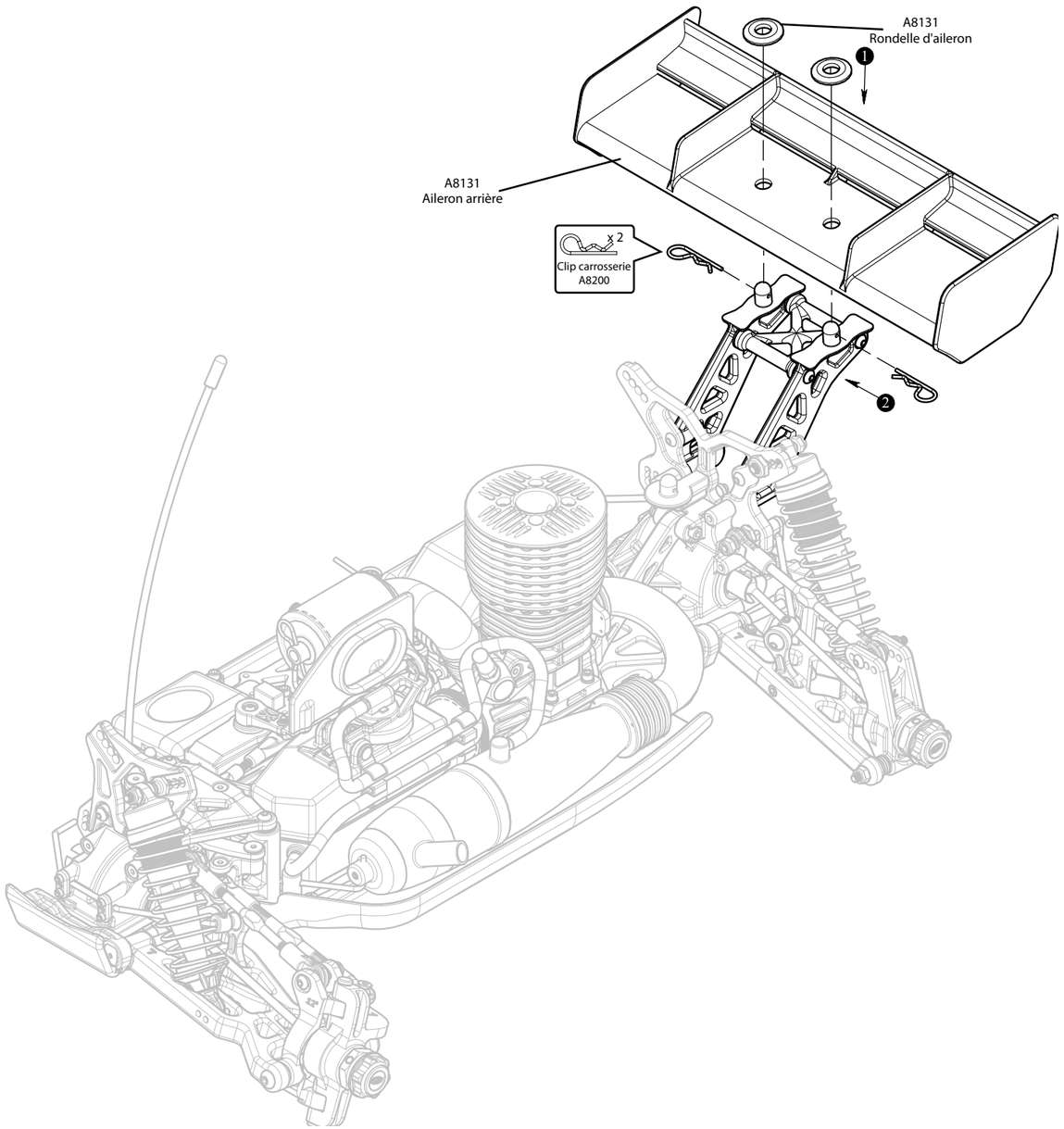

❑ ETAPE H-02

Assemblage du châssis terminé

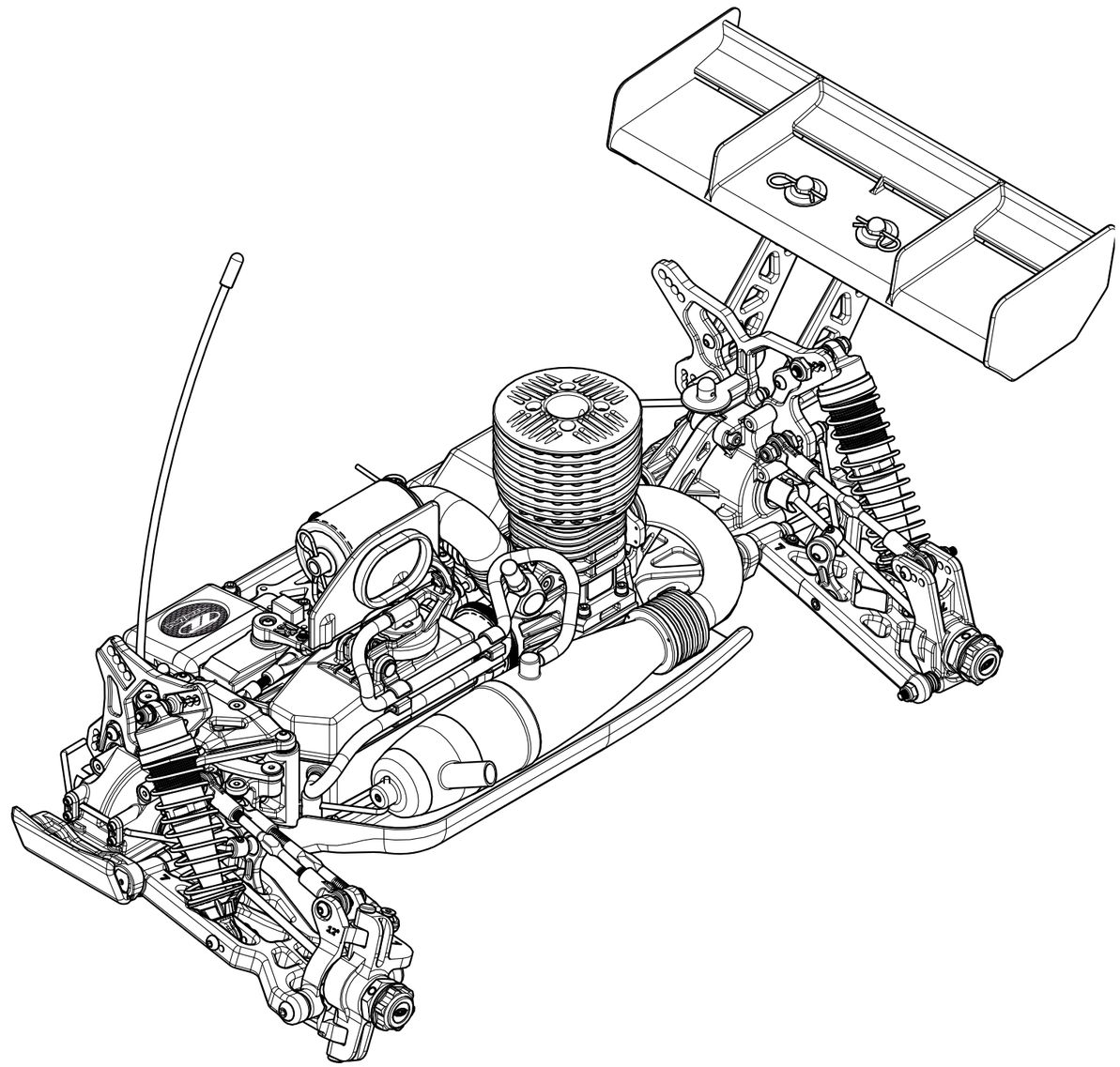

TEAM LOSI RACING LISTE DE CONTROLE 8IGHT 2.0EU

AVANT DE FAIRE ROULER VOTRE NOUVEAU BUGGY 8IGHT 2.0EU Suivez la liste de contrôle ci-après dans l'ordre et terminez les tâches listées. Vous noterez que la mise au point fine du réglage initial est un élément essentiel pour obtenir à un buggy hautes performances. Suivez donc cette liste de contrôle simple ainsi que les conseils Team afin de rendre la première prise en main de votre buggy bien plus satisfaisante.

1. ☐ ***Rodage du différentiel :***
   Tout en maintenant le châssis avec **seulement** les roues gauches fermement appuyées sur le sol, actionnez la manette des gaz d'un huitième pendant 30 secondes. Les roues droites doivent tourner librement pendant ce temps. Répétez cette opération avec **seulement** les roues droites fermement appuyées sur le sol, ce qui permet aux roues gauches de tourner. Répétez cette opération au moins deux fois.

2. ☐ ***Contrôle de la liberté de mouvement des suspensions :***
   Tous les bras de suspension et éléments de direction doivent pouvoir se déplacer librement. Toute entrave nuira au bon maniement de la voiture.

3. ☐ ***Réglez la hauteur d'assiette :***
   Règlez la hauteur d'assiette de votre buggy de façon à ce que le bas du châssis se trouve à 24 mm du sol à l'avant et à 28 mm à l'arrière en ajustant les écrous de réglage des amortisseurs, ce qui augmentera ou diminuera effectivement la précharge sur les ressorts. Reportez-vous au guide de réglage pour des informations complémentaires quant à l'ajustement de la hauteur d'assiette.

4. ☐ ***Réglez la cambrure :***
   L'ajustement de la biellette de direction de cambrure modifie la cambrure. Utilisez la clé Losi pour ajuster les biellettes de direction une fois qu'elles sont installées. La rotation des biellettes vers l'avant du véhicule en diminuera la longueur, augmentant la cambrure négative. La rotation des biellettes vers l'arrière du véhicule en augmentera la longueur, diminuant la cambrure négative. Réglez les roues avant pour qu'elles aient 3 degrés de cambrure négative et assurez-vous qu'elles sont ajustées de façon identique, à droite et à gauche. Réglez les roues arrière pour qu'elles aient 2 degrés de cambrure négative et assurez-vous qu'elles sont ajustées de façon identique, à droite et à gauche.

5. ☐ ***Réglez le pincement positif avant :***
   Ajustez les biellettes de direction avant de sorte que les roues avant pointent légèrement vers l'extérieur (2,5 degrées de pincement négatif) lorsque le servo est centré sur l'émetteur. Reportez-vous au guide de réglage pour des informations supplémentaires quant au pincement positif/négatif.

6. ☐ ***Chargez un pack de batteries de récepteur :***
   Chargez un pack de batteries en respectant les instructions du fabricant des batteries et/ou du chargeur de façon à pouvoir effectuer les réglages radio.

7. ☐ ***Réglez le trim de direction de l'émetteur :***
   Le levier de trim de direction situé sur l'émetteur doit être ajusté de façon à ce que la voiture roule tout droit lorsque vous ne touchez pas le volant/stick de direction. Si le servo et la commande de direction ont été installés correctement, les roues devraient tourner à l'identique à gauche comme à droite. Si ce n'est pas le cas, reportez-vous au tableau 2 et assurez-vous que le servo et le bras de direction ont été installés correctement. Vérifiez également la longueur de la commande de direction telle que mentionnée à l'étape A-01. Assurez-vous que le trim des gaz est réglé de façon à ce que les freins ne « freinent » pas en position neutre.

8. ☐ ***Réglez le trim de gaz gaz et de frein de l'émetteur :***
   Le levier de trim des gaz située sur l'émetteur doit être ajusté de façon à ce que les freins ne "freinent" pas en position neutre. La vis d'ajustement de ralenti située sur le carburateur doit être réglée à 1 mm d'ouverture environ. Lorsque la gâchette des gaz est tirée au maximum vers l'arrière, le carburateur est complètement ouvert.

TEAM LOSI RACING GUIDE DE REGLAGE 8IGHT 2.0EU

Avant de commencer à faire des modification sur votre buggy de course 8IGHT 2.0EU Off-Road, vous devez prendre quelques décisions. Vous découvrirez que le meilleur ajustement deviendra une décision personnelle, fondée sur le « ressenti » que chacun de ces ajustements apporte. N'effectuez jamais plus d'une modification à la fois. Si la modification que vous faites va à l'encontre de l'effet désiré ou ne répond pas à vos besoins, revenez à la position précédente et essayez autre chose. Pour être informé des toutes dernières nouveautés en termes de réglage et d'accessoires, visitez le site Interne Losi : www.losi.com régulièrement. Notez également qu'il y a de nombreuses façons de régler une voiture. Les règles que nous suivons peuvent parfois s'inverser avec des styles de conduite ou de réglage différents.

Hauteur d'amortisseurs:

Mesurez toujours la hauteur du 8IGHT 2.0EU lorsque les amortisseurs sont montés sur le buggy. La hauteur se mesure toujours du centre du support haut de l'amortisseur au centre de la vis basse de l'amortisseur et s'effectue habituellement avec des pieds à coulisses numériques pour assurer une mesure précise. Mettre davantage de déviation (course) à l'avant offre davantage de force de guidage à l'accélération et permet au buggy de s'incliner davantage à l'arrière lorsque les gaz sont mis. Mettre davantage de déviation (course) à l'arrière offre davantage de force de guidage à la décélération et permet au buggy de s'incliner davantage à l'avant lorsque les gaz sont coupés. Davantage de déviation à l'avant et à l'arrière permet de meilleures accélérations dans les bosses en ligne droite, mais peut provoquer des effets de tangage dans les virages serrés. Mettre moins de déviation avant et arrière permet de mieux suivre le terrain dans les virages et convient mieux sur les pistes à haute vitesse et à forte adhérence. Un réglage usuel de longueur des amortisseurs consiste à mettre 95 mm à l'avant et 107 mm à l'arrière.

Commandes de cambrure avant:

Les emplacements inférieurs de la commande de cambrure au niveau du support disposent de plus de gain de cambrure (modification totale de la cambrure par la course de la suspension). Faire passer la biellette de direction de cambrure dans les trous inférieurs augmente le contrôle du guidage en décélération et rend le véhicule plus agressif. Vous risquez néanmoins de perdre en cohérence (compromis). Avoir plus de gain de cambrure est positif sur de petites pistes serrées. Nous estimons qu'utiliser moins de cambrure à l'avant convient mieux au véhicule en termes de compromis et d'équilibre en guidage (direction). Sur le 8IGHT 2.0EU, nous proposons une commande de cambrure plus longue sur le porte fusée. Une commande de cambrure plus longue rend le buggy plus rigide, ce qui permet de le garder plus à plat et diminue l'inclinaison tout en améliorant le guidage à haute vitesse. Une commande de cambrure avant courte augmente l'inclinaison et rend le véhicule plus agressif. Une cambrure avant trop courte engendrer un comportement "agité".

Commandes de cambrure arrière:

Le 8IGHT 2.0EU ne possède que deux rangées verticales d'emplacements d'inclinaison sur le support arrière Le réglage standard de commande d'inclinaison du 8IGHT 2.0EU consiste à utiliser les emplacements n° 2 sur le support et B dans la fusée. Une commande d'inclinaison arrière plus longue donne moins d'inclinaison en améliorant la stabilité et la traction. Une commande d'inclinaison arrière plus courte produit plus d'inclinaison et augmente le contrôle de la direction et un meilleur contrôle dans les bosses. En déplaçant la commande intérieure de cambrure vers le haut vous augmentez la raideur d'inclinaison du véhicule. Cela peut rendre le véhicule plus facile à pilote, mais peut aussi réduire la vitesse dans les virages et défavoriser l'absorption des bosses. Rouler avec le réglage « A » sur la fusée arrière génère plus de rotation dans les angles à l'entrée virages, mais diminue le guidage en sortie. Rouler avec le réglage « B » sur la fusée confère davantage de stabilité à l'entrée des virages et augmente le guidage en sortie.

Inclinaison de fusée:

LE 8IGHT 2.0EU est équipé d'un système d'inclinaison virages de fusée. Nous estimons que, sur les pistes à haute vitesse, l'inclinaison de la broche de fusée fournit une précision accrue tout en maintenant l'avant de la voiture plus à plat, ce qui améliore le maniement de manière avérée sur les portions accidentées de la piste. LE 8IGHT 2.0EU est équipé de broches de fusée 12 degrés. Nous proposons néanmoins des broches de fusée 10 degrés (LOSA1728) en tant que pièces optionnelles. En fin de compte, moins de chasse diminue le guidage en décélération, mais l'améliore en accélération.

Cambrure :

Davantage de cambrure négative à l'avant donne plus de contrôle à la direction et rend le véhicule plus réactif. Moins de cambrure négative à l'avant donne moins de contrôle à la direction et rend le véhicule plus doux. Davantage de cambrure négative à l'arrière donne moins de traction à l'arrière, mais augmente le contrôle de direction en accélération et le rend moins réactif dans les bosses. Moins de cambrure négative à l'arrière donne plus de traction à l'arrière et maintient l'arrière du buggy plus à plat, mais augmente la violence de réaction en cas de perte de traction. Afin d'assurer que votre 8IGHT 2.0EU a bien la cambrure correcte, nous vous recommandons l'utilisation de la jauge de cambrure Losi (LOSA99172).

Avant

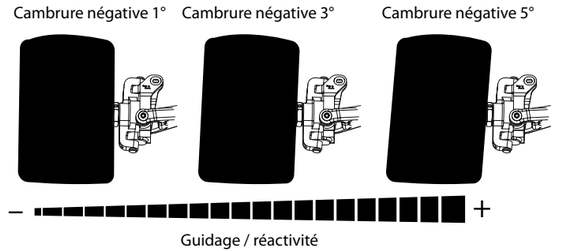

Arrière

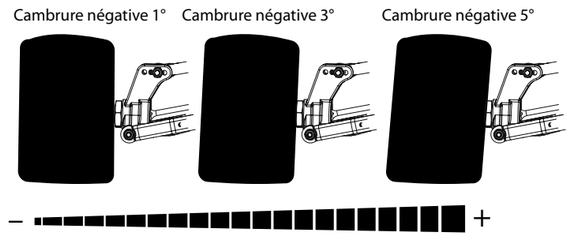

Renforts de fusées AV et AR ajustables :

LE 8IGHT 2.0EU est équipé de renforts de broche d'axe AV et AR ajustables. Les renforts de broche d'axe ajustables permettent l'ajustement de l'angle de fusée à l'avant du véhicule pour plus ou moins de battement, plus ou moins de pincement à l'arrière du véhicule ainsi que plus ou moins d'anticabrage. Les graphiques ci-dessous indiquent l'orientation des inserts de renforts de fusée nécessaire pour acquérir différents réglages.

Ajustement de l'angle de battement AV				
Renfort extérieur AV		Renfort intérieur AV		Total battement
Position d'insert	Numéro d'insert	Position d'insert	Numéro d'insert	
Haut	1°	Bas	1°	+2°
Haut	0,5°	Bas	0,5°	+1°
Milieu	0°	Milieu	0°	0°
Bas	0,5°	Haut	0,5°	-1°
Bas	1°	Haut	1°	-2°

Ajustement pincement positif arrière		
Position d'insert	Numéro d'insert	Total pincement pos.
Intérieur	1°	2°
Intérieur	0,5°	2,5°
Milieu	0°	3°
Extérieur	0,5°	3,5°
Extérieur	1°	4°

Ajustement anticabrage arrière		
Position d'insert	Numéro d'insert	Total anticabrage
Haut	1°	3°
Haut	0,5°	2,5°
Milieu	0°	2°
Bas	0,5°	1,5°
Bas	1°	1°

Pincement avant :

Vous ne souhaiterez probablement jamais un pincement avant positif à l'avant du 8IGHT 2.0EU. Un pincement avant positif (biellettes de direction plus longues) diminue la réponse de guidage au milieu du virage, mais augmente le guidage en accélération. Un pincement avant négatif (biellettes de direction plus courtes) augmente la réponse de guidage à l'entrée du virage ainsi que la stabilité en ligne droite, mais diminue le guidage en accélération.

Pincement positif à l'arrière :

Le réglage du kit 8IGHT 2.0EU est de 3 degrés de pincement positif par côté. Moins de pincement positif augmente l'empattement du buggy et diminue la traction vers l'avant, mais augmente la vitesse de pointe ainsi que la traction latérale en milieu de virage. Davantage de pincement positif augmente la traction vers l'avant, génère moins de guidage en décélération et moins de traction latérale. Ces ajustements s'effectuent par les renforts de fusées ajustables à l'aide des différents inserts fournis avec le véhicule. Consultez le tableau sous la référence « Renforts de fusées ajustables » dans cette section.

Battement avant :

Le 8IGHT 2.0EU est livré sans aucun insert monté à l'avant ou à l'arrière, ce qui donne un réglage très neutre. Augmenter le battement augmente le guidage en décélération, mais le diminue en accélération. Il est recommandé d'augmenter le battement sur les pistes à faible adhérence. Diminuer le battement augmente le guidage en accélération, mais le diminue en décélération. Il est recommandé de diminuer le battement sur les pistes à forte adhérence.

Cabrage arrière :

LE 8IGHT 2.0EU est livré avec un réglage à trois degrés d'anticabrage. Rouler avec moins d'anticabrage diminue le guidage en décélération et les inclinaisons (d'un côté sur l'autre), ceci davantage à l'arrière. Moins d'anticabrage permet de meilleures accélération sur les petites bosses. Plus d'anticabrage offre plus de maintien (d'un côté sur l'autre) et est meilleur sur des pistes dures avec de grands sauts. Ces ajustements s'effectuent par les renforts de fusées ajustables à l'aide des différents inserts fournis avec le véhicule. Consultez le tableau sous la référence « Renforts de fusées ajustables » dans cette section.

Empattement :

Le kit du 8IGHT 2.0EU est réglé avec un empattement long. Un empattement plus court (entretoises derrière les fusées arrière) augmente la traction en accélération, le transfert de poids arrière et génère plus de guidage en décélération. Un empattement court sera plus avantageux sur des pistes serrées ou glissantes. Un empattement plus long (entretoises devant les fusées arrière) diminue la traction en décélération, donne davantage de stabilité, est meilleur dans les bosses et génère plus de guidage en accélération.

Barres stabilisatrices :

Le kit du 8IGHT 2.0EU est réglé avec une barre stabilisatrice de 2,5 mm à l'avant et de 2,3 mm à l'arrière. Une barre stabilisatrice avant plus mince augmente la traction en décélération, mais offre moins de guidage en accélération. Une barre stabilisatrice avant plus grosse diminue la traction à l'avant en décélération, ce qui rend le guidage plus doux en entrée de virage, mais offre plus de guidage en accélération. Une barre stabilisatrice arrière plus mince augmente la traction à l'arrière et diminue le guidage en accélération. Une barre stabilisatrice arrière plus épaisse augmente la stabilité au milieu du virage ainsi que le guidage en accélération. Les barres stabilisatrices épaisses sont plus stables sur les pistes rapides à forte adhérence.

Pistons :

En général, les pistons à trous plus petits (n° 56) ont un amortissement plus raide, un transfert de poids plus lent, une réponse plus lente et supportent mieux les grands sauts. Les pistons à trous plus larges (n° 54) ont un amortissement plus doux, une traction accrue, une réponse/un transfert plus rapide et sont plus efficaces sur les réceptions.

Huile d'amortisseur :

Une huile d'amortisseur plus fluide donne plus de traction globale et réagit plus rapidement. Une huile plus épaisse donne moins de traction globale et réagit plus lentement. Sur des pistes à forte accroche/lisses, il est plus facile de piloter avec une huile plus épaisse. Pensez à changer d'huile en cas de changements drastiques de température (10º-12ºC) ou (20º-25ºF). S'il fait froid à l'extérieur, vous aurez besoin d'une huile d'amortisseur plus fluide. S'il fait chaud à l'extérieur, vous aurez besoin d'une huile d'amortisseur plus épaisse.

Obturateurs d'amortisseur et compensateurs de soufflet en mousse :

LE 8IGHT 2.0EU est équipé d'obturateurs d'amortisseur aérés et de compensateurs de soufflet en mousse. Les obturateurs aérés permettent d'assurer la cohérence des ressorts, ceci en dissipant la pression au fur et à mesure qu'elle augmente sous l'effet de l'augmentation de température. Des compensateurs de soufflet en mousse, destinés à être placés entre le soufflet et l'obturateur aéré, sont également fournis avec le 8IGHT 20.EU. Les compensateurs de soufflet en mousse facilitent le maniement du véhicule. Nous vous signalons que vous devrez utiliser des obturateurs d'amortisseur non aérés (LOSA5420) si vous décidez de ne pas vous servir des compensateurs de soufflet.

Positions de montage des amortisseurs :

Des amortisseurs plus inclinés (déplacement vers l'intérieur du support) donnent un amortissement d'origine plus doux et permettent de mieux pardonner les erreurs. Des amortisseurs moins inclinés (déplacement vers l'extérieur du support) rendent la voiture plus sensible et conviennent mieux pour des pistes plus techniques.

Ackerman :

La plaque Ackerman longue donne plus de guidage en décélération et permet de mieux pardonner les erreurs. La barre Ackerman longue donne plus de guidage en accélération. La barre Ackerman courte répond plus rapidement et donne plus de guidage au milieu du virage. Une barre Ackerman courte sera plus avantageuse sur des pistes serrées et techniques.

Prise d'ouverture/pincement :

Si vous déplacez la rotule de réglage de la prise d'ouverture/pincement vers le bas, vous obtiendrez un guidage plus fluide au milieu du virage. Lorsque la rotule de réglage de la prise d'ouverture/pincement est déplacée vers le haut, vous augmenterez le guidage au milieu du virage.

Hauteur d'assiette :

Ajustez l'avant du châssis à une hauteur d'assiette de 24 mm et l'arrière à 28 mm, la mesure étant prise à partir d'une surface place jusqu'au bas du châssis. Sur des pistes à haute vitesse, le 8IGHT 2.0EU se manie mieux lorsque l'assiette avant est inférieure de 2 ou 3 mm à l'assiette arrière ou au moins de niveau avec celle-ci. Nous vous recommandons d'utiliser la jauge de hauteur d'assiette Losi (LOSA99173) pour mesurer correctement l'assiette.

Installation du moteur :

- Etape 1 : Avant de serrer les quatre vis de renfort du moteur, vous devez serrer les engrenages.
- Etape 2 : Mettez une feuille de papier entre l'engrenage de la cloche d'embrayage et la couronne, faites glisser le moteur en le pinçant entre les engrenages, serrez légèrement les vis de fixation du moteur.
- Etape 3 : Faites tourner un engrenage légèrement d'avant en arrière tout en tenant l'autre. Contrôlez l'engrènement tout autour de la couronne.
- Etape 4 : Serrez les vis une fois que l'alignement du moteur et des engrenages sont corrects. Vérifiez à nouveau les engrenages pour vous assurer que les fixations du moteur n'ont pas bougé.

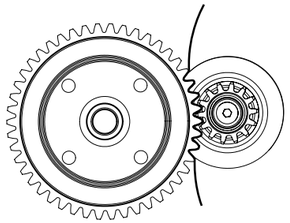

Réglage du moteur :

A effectuer selon les instructions du fabricant.

Arrêt du moteur :

Utilisez simplement le bouchon d'échappement fourni. Losi fabrique également une option avec un bouchon d'échappement intégré (LOSA99167).

Embrayage :

Pour les nouvelles cloches d'embrayage, assurez-vous de nettoyer l'intérieur avec un tampon à récurer ou du papier de verre fin afin d'améliorer la période de rodage. Les ressorts plus mous accrochent à un régime plus bas et ont une plage de puissance plus douce. Si le moteur n'a pas assez de puissance à bas régime, essayez avec une précontrainte plus importante (ressort avec une inclinaison supérieure) ou avec un ressort plus dur. Les ressorts plus durs s'engagent à un régime plus élevé.

Masselottes d'embrayage en matière plastique ou en aluminium :

	Numéro de réglage de l'embrayage	Masselottes / ressort	Description
Réglage de l'embrayage, du plus doux au plus dur	1	4 en plastique avec noirs	Au final, les plus doux et les plus faciles à utiliser pour le réglage de la conduite
	2	2 en aluminium avec noirs 2 en plastique avec noirs	Utilisés sur des pistes très molles nécessitant peu de mordant
	3	4 en plastique avec verts	Utilisés sur des pistes très molles à haute vitesse sans sauts en sortie de virage
	4	2 en aluminium avec verts 2 en plastique avec noirs	Très doux, mais ont beaucoup de mordant. Le moteur doit avoir une puissance suffisante pour actionner ce réglage d'embrayage
	5	4 en plastique avec dorés	Pardonne beaucoup et diminue la rotation des roues, avec un léger sacrifice au mordant. Peut être utilisé avec des moteurs ayant une bielle solide
	6	2 en aluminium avec dorés 2 en plastique avec verts	Bon réglage global. Le meilleur compromis entre le mordant et la distance parcourue
	7	2 en aluminium avec dorés 2 en aluminium avec dorés	Mordant accru avec une distance parcourue légèrement réduite
	8	4 en aluminium avec dorés	Mordant accru, bon pour les sauts en sortie de virage, avec une distance parcourue moyenne
	9	4 en aluminium avec 2 argentés et 2 dorés	Très agressifs avec un gros mordant, le moteur chauffera plus et la durée de vie des masselottes diminuera
	10	4 en aluminium avec argentés	Les plus agressifs, mordant maximum. A utiliser avec un moteur ayant une biellette de transmission très basse

Conseils pour le remontage de l'embrayage :

Nous vous recommendons de suivre les conseils ci-après pour remonter votre embrayage.

- Nettoyez toutes les pièces, y compris les roulements, avec le nettoyeur aérosol Losi Nitrotec™ (LOSA99217) afin de vous assurer qu'il ne reste ni huile, ni débris sur aucune des pièces.
- Nous recommandons de NE PAS utiliser quelque type de frein-filet que ce soit sur les broches (vis) de l'embrayage lors du remontage, ceci afin d'éviter des difficultés lors du remontage suivant.
- Une fois la mise en place effectuée, repoussez chaque masselotte d'embrayage de 1 mm afin de vous assurer qu'elles reviennent en position et ont un mouvement correct.
- Assurez-vous que la cloche d'embrayage se déplace de 0,25 mm à 0,50 mm et tourne librement sur le vilebrequin. Utilisez le jeu de cales métriques Losi LOSA6356 pour effectuer ce réglage.
- Rodage : Tout en maintenant fermement le véhicule au sol, mettez les gaz à moitié pendant trois secondes. Répétez cette opération trois fois pour confirmer le bon montage votre nouvel embrayage.

Batterie du récepteur :

La batterie du récepteur est une pièce importante, souvent négligée dans les véhicules à moteur à explosion. Une batterie de réception avec une tension trop basse peut provoquer un comportement bizarre du véhicule, avec pour résultat un emballement de ce dernier ou des réponses erronées du système radio. La durée de fonctionnement d'un pack de batteries de réception dépend du type de servos utilisés. En cas d'utilisation d'un pack de réception NiCd ou NiMH, vous devriez utiliser une batterie de 1.100 mAh avec une tension minimum de 4,5 volts. Losi recommande les batteries de pack récepteur LOSB9951 6 V 1.400 mAh NiMH ou LOSB9820 7,4 V 2.000 mAh 2C LiPo. Veuillez noter que vous aurez besoin d'un régulateur de tension si vous décidez d'utiliser un pack récepteur lithium polymère (LiPo). Losi propose des régulateurs de tension avec et sans interrupteur (LOSB9608 et LOSB9609).

Réservoir à carburant :

Votre 8IGHT 2.0EU est livré avec un insert de réservoir à carburant pour répondre aux règles ROAR et EFRA relatives aux réservoirs. Si vous ne faites pas courir votre 8IGHT 2.0EU là où ces règles s'appliquent, vous pouvez retirer l'insert afin de permettre le rajout de 5 cm3 de carburant et ainsi rouler plus longtemps. Votre 8IGHT 2.0EU comprend également un kit carburant EFRA. Celui-ci doit être utilisé pour toutes les courses EFRA afin de garantir que le volume de votre réservoir ne changera pas pendant la course. Le kit carburant EFRA assure que la ligne d'amenée de carburant et le plongeur ne sortent pas du réservoir, ce qui ferait augmenter le volume du carburant. Vous trouvez ci-dessous un schéma d'installation du kit carburant EFRA. Pendant l'installation de votre kit carburant EFRA, assurez-vous que le plongeur est positionné vers l'arrière du réservoir. Cela garantit que votre réservoir pourra aspirer du carburant même en cas de faible remplissage. Si vous n'utilisez pas le kit carburant EFRA, nous recommandons fortement de vérifier périodiquement le plongeur pour vous assurer qu'il est positionné vers l'arrière du réservoir. Il est possible, après une utilisation normale, que le plongeur se déplace vers l'avant, provoquant une consommation incohérente de carburant en cas de faible remplissage.

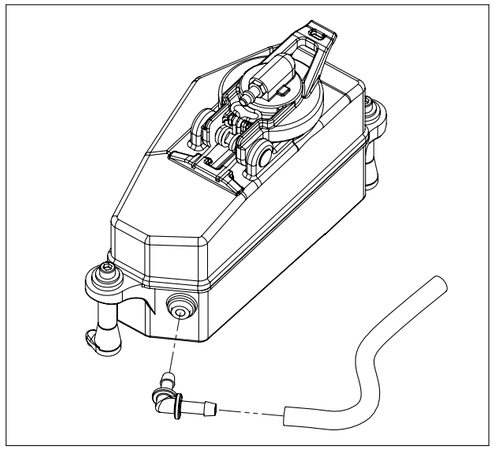

Système d'engrenage

Le 8IGHT 2.0EU utilise une couronne à 43 dents avec un pignon à 13 dents, donnant au véhicule un rapport d'entraînement de 3:31:1. Le rapport d'entraînement final du 8IGHT 2.0EU, avec l'engrenage standard de 13/46, est de 11.17: 1. Si vous courez sur une piste large et ouverte et que vous avez besoin de davantage de vitesse de pointe, nous recommandons une cloche d'embrayage à 14 dents (LOSA9117). Vous pouvez également améliorer les performances avec des couronnes centrales optionnelles, disponibles en modèles 45, 47, 48 et 50 dents.

Diagramme de démultiplications		Couronne				
		45	**46**	**47**	**48**	**50**
Cloche d'embrayage	12	12.41	12.69	12.96	13.24	13.79
	13	11.46	11.71	11.97	12.22	12.73
	14	10.64	10.88	11.11	11.35	11.82
	15	9.93	10.15	10.37	10.59	11.03
	16	9.31	9.52	9.72	9.93	10.34

Réglage des freins

La répartition standard des freins du 8IGHT est de 60% AR - 40% AV. Si vous voulez obtenir une rotation plus importante du buggy lors du freinage, ajustez la commande pour donner moins de freinage à l'avant. Si le buggy bouge lors du freinage en entrée en courbe, ajustez la commande pour donner moins de freinage à l'arrière ou plus de freinage à l'avant.

Cardans et traction :

Votre buggy neuf présentera beaucoup de tangage du châssis et sera un peu lâche aux gaz, ceci en raison du manque de friction des cardans et des noix de cardans. Après 45 à 60 minutes de fonctionnement environ, le 8IGHT gagnera en traction et en stabilité. Une fois votre buggy rodé, remplacez les cardans et les noix de cardans par des pièces neuves pour augmenter la vitesse dans les manoeuvres brusques.

Arbre de transmission central avant :

Il est très important d'assurer la maintenance de l'arbre de transmission avant central. Le graissage du coupleur de l'arbre de transmission avant central avec de la graisse Losi Hi-Pressure Black Grease (LOSA99203) et l'utilisation du récipient en caoutchouc permettent de prolonger la durée de vie des pièces et d'améliorer l'aisance de conduite du véhicule.

Différentiels :

Une huile plus fluide au niveau du différentiel avant augmente le guidage en décélération. Cependant, le guidage deviendra plus direct et incohérent. Une huile plus épaisse augmentera la stabilité en décélération et le guidage en accélération. Une huile plus fluide au niveau du différentiel central génèrera moins de poussée vers l'avant, enlèvera plus de charge en phase d'accélération et facilitera la conduite sur les pistes accidentées et glissantes. Une huile plus épaisse augmentera l'accélération, le guidage en accélération et diminuera le guidage en décélération. Ce choix est préférable pour des pistes à forte accroche/douces. Une huile plus fluide au niveau du différentiel arrière permettra une meilleure traction d'angle et augmentera le guidage au milieu du virage. Une huile plus épaisse au niveau du différentiel arrière diminuera le guidage au milieu du virage et donnera plus de traction vers l'avant.

Différentiel avant

Le guidage en décélération augmente

Le guidage en accélération augmente

Fluide — Viscosité de l'huile du différentiel — **Epaisse**

Différentiel central

Moins de traction à l'avant – plus performant sur les pistes dures ou glissantes

Plus d'accélération, le guidage en accélération augmente – plus performant sur les pistes douces

Fluide — Viscosité de l'huile du différentiel — **Epaisse**

Différentiel arrière

Plus de traction dans les angles – augmente le guidage au milieu du virage

Plus de traction à l'avant – moins de guidage au milieu du virage

Fluide — Viscosité de l'huile du différentiel — **Epaisse**

Mise en peinture :

Préparez la carrosserie en Lexan en la nettoyant à fond (intérieur et extérieur) à l'aide d'eau chaude et d'un détergent liquide. Séchez la carrosserie avec un chiffon propre et doux. Utilisez les masquages de fenêtre fournis pour recouvrir les fenêtres de l'intérieur. Utilisez un ruban adhésif de qualité à l'intérieur de la carrosserie pour masquer les bandes, panneaux ou dessins que vous souhaitez peindre sur la carrosserie. Utilisez du vernis acrylique ou d'autres peintures recommandées pour le Lexan (polycarbonate). (A NOTER : LES CARROSSERIES EN LEXAN DOIVENT ETRE PEINTES DE L'INTERIEUR !) Appliquez la peinture sur l'intérieur de la carrosserie. Retirez le ruban de masquage pour la couleur suivante et continuez. Essayez d'utiliser les couleurs les plus foncées en premier. Si vous utilisez une couleur sombre sur une couleur claire, appliquez une couche de blanc sur la couleur la plus claire avant d'appliquer la couleur sombre ou, si vous peignez sur du blanc, appliquez une couche de peinture argentée. Cela permettra d'éviter que la couleur foncée ressorte en dessous de la couleur claire.

Montage :

La carrosserie est déjà découpée en vue du montage. Vous devrez néanmoins découper la zone destinée au support d'échappement. Faites-le avant de peindre la carrosserie, afin de voir où elle doit être découpée.

Autocollants :

Après le montage de la carrosserie, RETIREZ LE FILM PROTECTEUR DE LA SURFACE EXTERIEURE. Vous pouvez maintenant appliquer les autocollants.

Assemblage amortisseur

- Nettoyez la vis à tête bouton 2-56 x 1/4" et appliquez de la Losi-Lok sur le filetage.
- Installez un piston d'amortisseur n° 55 sur l'arbre d'amortisseur avant et un piston d'amortisseur n° 55 sur l'arbre d'amortisseur arrière en vissant la vis à tête bouton 2-56 x 1/4" dans l'arbre d'amortisseur à l'aide d'une clé Allen 0,050".
- Mettez une goutte d'huile pour amortisseurs dans le bas du corps d'amortisseur afin de lubrifier les joints d'amortisseur.
- Vissez le corps d'amortisseur dans l'extrémité d'amortisseur à l'aide d'une pince. Procédez avec précaution lorsque vous vissez les extrémités d'amortisseur sur les arbres. Evitez de rayer ou d'érafler l'arbre d'amortisseur lorsque vous maintenez l'arbre d'amortisseur avec la pince. Pour ce faire, placez le coin d'une serviette sur l'arbre puis maintenez la partie de l'arbre couverte par la serviette. Cette méthode fonctionne très bien lorsqu'il s'agit de protéger les arbres d'amortisseur de tout dégât.
- Assurez-vous que l'arbre est complètement déployé lorsque vous remplissez l'amortisseur.
- Remplissez le corps d'amortisseur avant avec de l'huile pour amortisseurs 37,5 wt et le corps d'amortisseur arrière avec de l'huile pour amortisseurs 32,5 wt jusqu'à ce que l'huile atteigne le haut de la pièce.
- Faites travailler l'arbre d'amortisseur en le faisant monter et descendre 8 fois. Cela libèrera les bulles d'air emprisonnées à côté du piston. Mettez l'amortisseur rempli de côté en position debout pendant quelques minutes jusqu'à ce que les bulles d'air se soient échappées de l'huile.
- Une fois que toutes les bulles d'air sont sorties de l'huile, mettez doucement en place le soufflet d'amortisseur et le compensateur sur l'amortisseur, comme indiqué sur le schéma. Une petite quantité d'huile doit sortir de l'amortisseur.
- Vissez l'obturateur d'amortisseur sur le corps de celui-ci jusqu'à sentir une résistance.
- Poussez doucement l'arbre d'amortisseur vers le haut. Cela fera sortir l'huile excédentaire de l'amortisseur.
- Serrez l'obturateur jusqu'en bas à l'aide des outils pour amortisseurs fournis avec votre véhicule.
- Déplacez l'arbre d'amortisseur de haut en bas. Il doit être facile de pousser l'arbre dans le corps d'amortisseur. Si vous ressentez une pression accrue vers le haut, c'est que l'amortisseur contient trop d'huile. Desserrez l'obturateur pour faire sortir l'excédent d'huile comme précédemment.
- Assurez-vous que chaque paire (avant/arrière) d'amortisseurs a un rebond et une compression identiques. Cette vérification s'effectue en tenant un amortisseur à l'horizontale dans chaque main et en les poussant l'un vers l'autre par l'extrémité d'amortisseur. Observez-les avec attention pour vous assurer qu'ils se compriment à l'identique. Relâchez à présent les deux amortisseurs et observez-les à nouveau avec attention ; ils doivent présenter le même rebond.
- Installez le joint torique de l'écrou d'ajustement d'amortisseur dans ce dernier avant d'installer l'écrou sur le corps d'amortisseur.

#800-0416

©Losi, une entreprise Horizon Hobby, Inc.

Nous n'assumons aucune responsabilité pour les erreurs typographiques

En vigueur au 15.02.2010

8IGHT 2.0EU : vue éclatée et liste des pièces

LOSA1701 Bagues de bras de suspension avant (4)
LOSA1703 Jeu de bras de suspension avant : 8B 2.0
LOSA1713 8B 2.0 EU
LOSA1729 Fusée inclinée en aluminium
LOSA1729 Fusée inclinée en aluminium
LOSA1725 Bras de suspension arrière 8B 2.0
LOSA1731 Fusées arrière : 2.0
LOSA1719 Support d'amortisseur arrière : 8B 2.0 EU
LOSA1750 Jeu de barre stabilisatrice
LOSA1751 Jeu de barre stabilisatrice : 2.0
LOSA1757 Renfort de broche d'axe avant ajustable avec inserts : 8 2.0 EU
LOSA1757 Renfort de broche d'axe arrière ajustable avec inserts : 8 2.0EU
LOSA3500 Carter de différentiel F/R/C
LOSA3501 Cales de différentiel, 6x11x0,2 mm : 8B 2.0
LOSA3502 Jeu de différentiel et arbre de différentiel
LOSA3503 Noix de cardan de différentiel AV/AR HD
LOSA3505 Jeu de joints différentiel
LOSA3503 Noix de cardan de différentiel central
LOSA3508 Pignon conique de différentiel AV/AR
LOSA3509 Couronne de différentiel avant
LOSA3510 Couronne de différentiel arrière
LOSA3508 Coupleurs de pignon conique de différentiel AV/AR (2)
LOSA3551 Couronne de différentiel central 46 dents
LOSA3518 Jeu d'axes d'entraînement
LOSA3508 Axes d'arbre de transmission AV/AR (2)
LOSA3523 Jeu de couplage d'arbre de transmission AV/AR CV (2)
LOSA3526 Assemblage central avant arbre de transmission CV
LOSA3531 Ecrous et broches de roue (4 de chaque)
LOSA3508 Jeu d'arbre de transmission CV AV/AR (2) : 8B 2.0
LOSA3535 Cardans AV/AR CV (2) 8B 2.0
LOSA3536 Assemblage central arrière arbre de transmission CV : 8B 2.0
LOSA3537 Soufflet de graissage (4) : 8B 2.0
LOSA3538BL Ecrous de roue couverts 17mm, aluminium, noirs (4)
LOSA3539 Vis à tête hexagonale (2) dures, noires, anodisées : 8B 2.0 EU
LOSA3544 Jeu de cames de freins
LOSA3544 Jeu de disques de freins (2) : 8B 2.0
LOSA3546 Plaquettes et vis de freins : 8B 2.0
LOSA4002 Kit antenne
LOSA4003 Fixations d'antenne (8)
LOSA4404 Châssis, technologie Tuned Flex +2mm : 8B2.0
LOSA4406 Levier de renvoi de direction en plastique : 8B 2.0
LOSA4408 Jeu de tube de direction
LOSA4412 Jeu de paliers de direction court/long : 8B 2.0
LOSA4413 Jeu de renforts de châssis avant
LOSA4414 Renfort de châssis arrière
LOSA4410 Cache d'interrupteur
LOSA4420 Jeu de support et de renfort différentiel central : 8B2.0
LOSA4421 Platine et supports radio : 8B 2.0
LOSA4422 Pare-chocs avant, protection réservoir et filtre
LOSA4424 Corps de tube et renforts de réservoir
LOSA4427 Carter différentiel avant
LOSA4432 Jeu de protection châssis : 8B 2.0
LOSA4435 Jeu de renfort aileron
LOSA4450 Jeu de réducteur avant : 8B 2.0
LOSA4450 Inserts de blocage réducteur arrière : 8B 2.0
LOSA4452 Cales de réducteur : 8B 2.0
LOSA4432 Entretoise de châssis/jeu de fixations : 8B 2.0
LOSA5401 Corps d'amortisseur 15 mm - 42,6 mm (1)

Différentiel avant

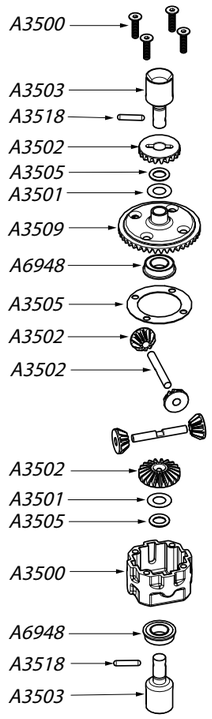

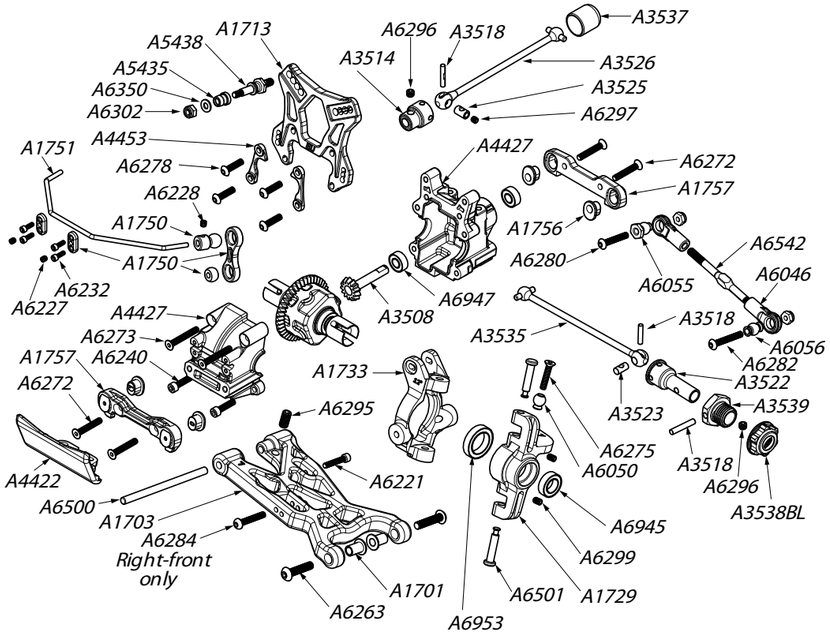

LOSA5403 Corps d'amortisseur 15 mm - 50,5mm (1)
LOSA5411 Tige d'amortisseur 15 mm - 4x 50 mm (1)
LOSA5413 Tige d'amortisseur 15 mm - 4x 57 mm (1)
LOSA5419 Jeu d'outils pour amortisseur 15mm
LOSA5421 Obturateurs d'amortisseur bas 15 mm (2)
LOSA5422 Obturateurs d'amortisseur haut, aérés 15 mm (2)
LOSA5421 Ecrous d'ajusteur d'amortisseur 15 mm (4)
LOSA5421 Jeu de soufflets d'amortisseur 15 mm (4)
LOSA5429 Jeu de joints toriques d'amortisseur
LOSA5430 Soufflets d'amortisseur 15 mm (4)
LOSA5431 Compensateur mousse, soufflet (4)
LOSA5421 Extrémités, noix et bagues d'amortisseur 15 mm 8B 2.0
LOSA5438 Entretoises d'amortisseur (2)
LOSA5421 Jeu de pistons et de guides d'amortisseur 15 mm (2)
LOSA5451 Ressorts 15mm 2,3" x facteur de rappel 4,4 - argent (2)
LOSA5457 Ressorts 15mm 3,1" x facteur de rappel 2,8 - argent (2)
LOSA6044 Extrémités et rotules de tige HD (6)
LOSA6045 Jeu de commande de direction HD : 8B 2.0
LOSA5421 Jeu d'extrémités de tige 4mm (8)
LOSA6050 Jeu de rotules de direction 6,8mm (2)
LOSA6055 Rotules de suspension 6,8mm à rebord (4) ; 8B 2.0
LOSA6056 Rotules d'amortisseur 6,8mm (4) : 8B 2.0
LOSA6109 E-clips 5mm (12)
LOSA6204 Vis à six pans creux 4-40 x 1/2" (10)
LOSA6206 Vis à six pans creux 4-40 x 3/8" (10)
LOSA6215 Rondelles minces n° 4 (10)
LOSA6221 Vis à six pans creux 4-40 x 5/8" (10)
LOSA6227 Jeu de vis trempées 4-40 (10)
LOSA6228 Jeu de vis trempées 5-40 (10)
LOSA6232 Vis à six pans creux 2-56 x 1/4" (10)
LOSA6240 Vis à six pans creux 5-40 x 1/2" (10)
LOSA6253 Vis de déviation 4-40 x 4 mm (12)
LOSA6254 Vis à six pans creux 2-56 x 1/2" (10)
LOSA6255 Vis à tête bouton 2-56 x 1/4" (10)
LOSA6256 Vis à tête bouton 4-40 x 1/2" (10)
LOSA6262 Vis à tête plate 8-32 x 1/2" (10)
LOSA6263 Vis à tête bouton 8-32 x 3/4" (10)
LOSA6264 Vis à tête plate 8-32 x 3/8" (10)
LOSA6270 Vis à tête plate 5-40 x 3/8" (10)
LOSA6271 Vis à tête plate 5-40 x 1/2" (10)
LOSA6272 Vis à tête plate 5-40 x 3/4" (10)
LOSA6273 Vis à tête plate 5-40 x 7/8" (4)
LOSA6274 Vis à tête plate 5-40 x 1" (2)
LOSA6275 Vis à tête plate 5-40 x 5/8" (10)
LOSA6277 Vis à tête bouton 5-40 x 3/8" (8)
LOSA6278 Vis à tête bouton 5-40 x 1/2" (8)
LOSA6279 Vis à tête bouton 5-40 x 3/4" (8)
LOSA6280 Vis à tête bouton 5-40 x 1" (4)
LOSA6281 Vis à tête bouton 5-40 x 20 mm (10)
LOSA6284 Vis à tête bouton 5-40 x 20 mm, filetage à gauche (10)
LOSA6295 Vis à bout ovale 10-32 x 3/8" (4)
LOSA6296 Vis à bout ovale 8-32 x 1/8" (8)
LOSA6297 Vis à bout plat 5-40 x 1/8" (8)
LOSA6298 Vis à bout en coupelle 8-32 x 1/8" (8)
LOSA6299 Vis à bout en coupelle 5-40 x 1/8" (8)
LOSA6302 5-40 Contre-écrous – acier (4)
LOSA6306 Mini-écrous aluminium 4-40 Aluminum (10)
LOSA6311 Contre-écrous 8-32 – acier (10)
LOSA6350 Rondelles trempées n° 4 et 1/8"
LOSA6211 Rondelles fraisées n° 8 (8)
LOSA6356 Jeu de cales métriques, 5 et 6 mm
LOSA6500 Broches d'axe 4 x 66 mm Ti/Nitrure (2)
LOSA6501 Broches d'axe 4 x 21mm Ti/Nitrure (2)
LOSA6503 Broches d'axe extérieures 3,5 mm (2) : 8B 2.0
LOSA6542 Tendeurs 4 mm x 60 mm avec extrémités (2)
LOSA6544 Tendeurs 4 mm x 70 mm avec extrémités (2) : 8B 2.0
LOSA6945 Joint caoutchouc 8x14x4 (4)
LOSA6946 Joint caoutchouc 6x10x3 (4)
LOSA6947 Joint caoutchouc 5x11x4 (4)
LOSA6948 Joint caoutchouc à rebord 8x14x4 (4)
LOSA6949 Jeu de roulement d'embrayage
LOSA6953 Joint 1/2" x 3/4" (2)

Amortisseur avant

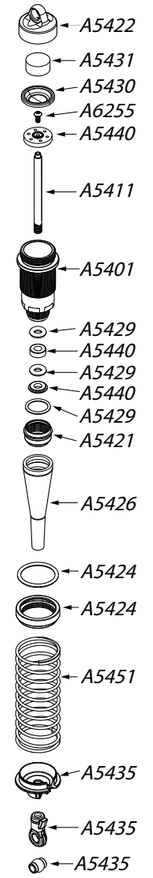

Différentiel central

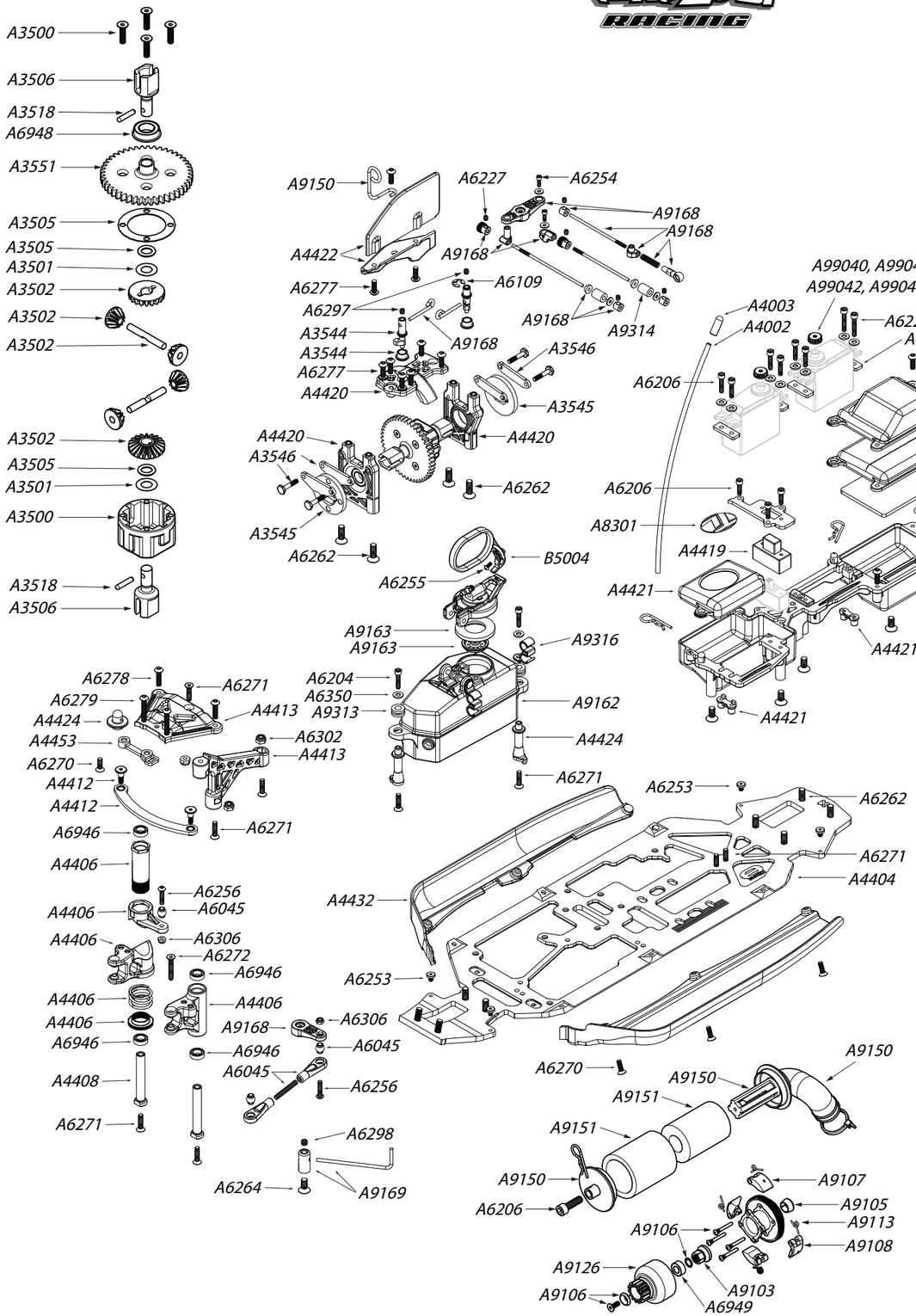

Amortisseur arrière

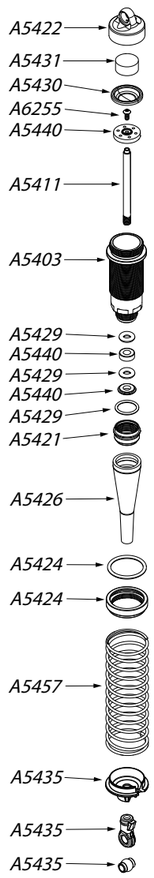

LOSA8093 Buggy 8IGHT 2.0EU : carrosserie, masquages, autocollants
LOSA8131 Aileron 8IGHT, blanc : 8B, 8T, 2.0
LOSA8200 Clips carrosserie (12)
LOSA8301 Plaques commerciales TL bulle (4)
LOSA8382 Grande feuille d'autocollants Team Losi Racing : 8 2.0 EU
LOSA8383 Feuille d'autocollants logo 8IGHT 2.0EU
LOSA9103 Ecrou d'embrayage et accessoires - 4 patins
LOSA9105 Volant-moteur aluminium et douille - 4 patins
LOSA9106 Ecrous d'embrayage et accessoires - 4 patins : 8B 2.0
LOSA9107 Masselottes d'embrayage composite (2)
LOSA9108 Masselottes d'embrayage aluminium (2)
LOSA9112 Ressorts d'embrayage - noirs (0,036" 25 deg.)
LOSA9113 Ressorts d'embrayage - verts (0,036" 30 deg.)
LOSA9116 Cloche d'embrayage à longévité élevée 13 dents
LOSA9150 Jeu filtre à air
LOSA9151 Mousses de filtre à air préhuilées 4 ea
LOSA4435 Jeu de renfort moteur
LOSA9162 Réservoir à carburant : 8B 2.0
LOSA9163 Obturateur, ressort et joint de réservoir à carburant : 8B 2.0
LOSA9164 Kit réservoir à carburant EFRA
LOSA9169 Renfort échappement tuning et quincaillerie : 8 2.0EU
LOSA9168 Jeu de commande gaz/freins : 8B 2.0
LOSA99040 Insert de servo en métal, cannelure 23S, Airtronics (2)
LOSA99041 Insert de servo en métal, cannelure 23, JR (2)
LOSA99042 Insert de servo en métal, cannelure 24, Hitec (2)
LOSA99043 Insert de servo en métal, cannelure 25, Futaba (2)
LOSA9313 Jeu de renforts réservoir à carburant
LOSA9315 Durite carburant 24
LOSA9316 Clips pour le tubage d'amenée de carburant
LOSB5004 Tirette d'opercule du réservoir à carburant, noire (2)

Différentiel arrière

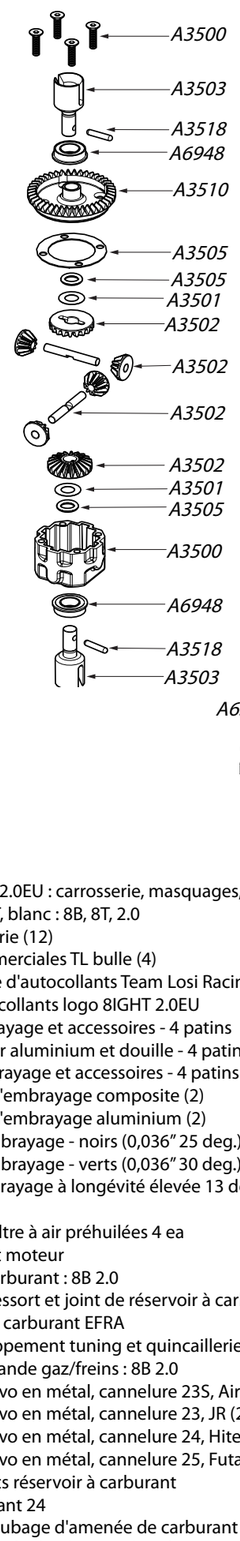

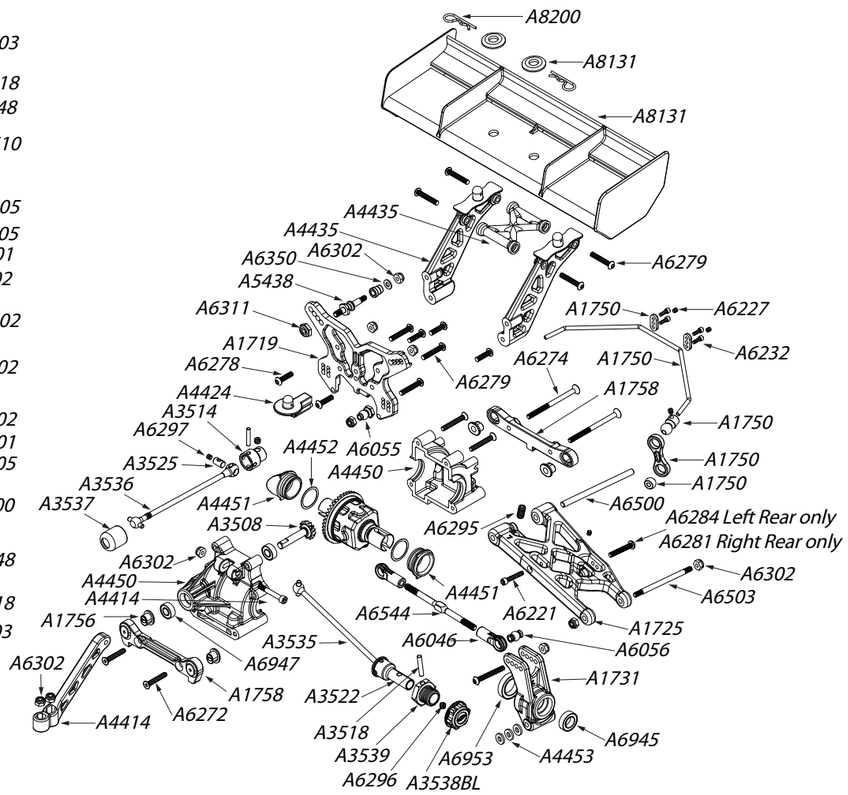

Pièces optionnelles

LOSA1706 Blocks de chasse 12 degrés, aluminium
LOSA1707 Broches avant
LOSA1707 Broches avant en aluminium
LOSA1707 Fusées de broches avant : 8B 2.0
LOSA1721 Protections de bras : 8B
LOSA1728 Broche de pivot et fusée inclinée en aluminium, 12 degrés
LOSA1732 Fusées arrière, aluminium
LOSA1734 Broche de pivot et fusée inclinée en aluminium, 10 degrés
LOSA3516 Couronne de différentiel central 48 dents
LOSA3517 Couronne de différentiel central 47 dents
LOSA3530 Vis à tête hexagonale pour roues (2) dures, anodisées
LOSA3532 Vis à tête hexagonale pour roues (4) + 2 mm en plus : 8B, 8T
LOSA3533 Vis à tête hexagonale pour roues (4) + 1/2" en plus : 8B, 8T
LOSA3538 Ecrous de roue couverts 17mm, aluminium
LOSA3538B Ecrous de roue couverts 17mm, aluminium, bleus
LOSA3538R Ecrous de roue couverts 17mm, aluminium, rouges
LOSA3552 Couronne de différentiel central 45 dents
LOSA3553 Jeu allégé cardans AV/AR HD (2) : 8B, 8T
LOSA3554 Jeu allégé cardans de différentiel HD (2) :
LOSA3555 Couronne de différentiel central 50 dents, allégée : 8B/8T
LOSA3556 Couronne de différentiel central 48 dents, allégée : 8B/8T
LOSA3600 Différentiel AV intelligent : 8B 2.0
LOSA3601 Différentiel central intelligent : 8B 2.0
LOSA4416 Renfort de châssis avant aluminium
LOSA4417 Renfort de châssis arrière aluminium
LOSA4440 Renfort haut avant aluminium : 8B, 8T, 2.0
LOSA4441 Bras de sauvegarde servo, aluminium :
LOSA4444 Renfort de séparation différentiel central, aluminium
LOSA4454 Inserts de roulement réducteur arrière, aluminium

LOSA5277 Huile silicone, 1.000 cs
LOSA5278 Huile silicone, 2.000 cs
LOSA5279 Huile silicone, 3.000 cs
LOSA5280 Huile silicone, 5.000 cs
LOSA5281 Huile silicone, 7.000 cs
LOSA5282 Huile silicone, 10.000 cs
LOSA5283 Huile silicone, 15.000 cs
LOSA5284 Huile silicone, 20.000 cs
LOSA5285 Huile silicone, 30.000 cs
LOSA5286 Huile silicone, 50.000 cs
LOSA5421 Jeu d'amortisseurs AV/AR (4) : 8B/8T
LOSA5418 Boîte et pièces d'entretien amortisseurs : 8B, 8T
LOSA5420 Obturateurs d'amortisseur haut 15 mm (2)
LOSA5446 Jeu de ressorts avant (6) : 8B/8T
LOSA5447 Jeu de ressorts arrière (7) : 8B/8T
LOSA5450 Ressorts 15 mm 2,3" x facteur de rappel 4,1 - rouges
LOSA5452 Ressorts 15 mm 2,3" x facteur de rappel 4,7 - verts
LOSA5453 Ressorts 15 mm 2,3" x facteur de rappel 5,0 - noirs
LOSA5456 Ressorts 15 mm 3,1" x facteur de rappel 2,5 - rouges
LOSA5457 Ressorts 15 mm 3,1" x facteur de rappel 2,8 - argent
LOSA5458 Ressorts 15 mm 3,1" x facteur de rappel 3,1 - verts
LOSA5459 Ressorts 15 mm 3,1" x facteur de rappel 3,4 - noirs
LOSA6140 Boîte d'assortiment vis/écrous 8IGHT
LOSA6929 Boîte de roulements T avec roulements 8IGHT
LOSA7880 Colle pour pneus Losi, standard
LOSA7881 Colle pour pneus Losi, fluide
LOSA7884 Kit d'encollage pneus Losi Off-Road
LOSA8131 Aileron 8IGHT, noir
LOSA8132 1/8 Kit aileron universel, jaune
LOSA9100 8IGHT/T Boîte de rénovation/maintenance embrayage 8IGHT/T
LOSA9102 Volant-moteur aluminium et douille, acier, 4 patins 8B, 8T
LOSA9114 Ressorts d'embrayage - or (0,040" 25 deg.)
LOSA9115 Ressorts d'embrayage - argent (0,040" 30 deg.)
LOSA9116 Cloche d'embrayage 13 dents
LOSA9117 Cloche d'embrayage 14 dents
LOSA9118 Cloche d'embrayage 15 dents
LOSA9119 Cloche d'embrayage 16 dents
LOSA9116 Cloche d'embrayage à longévité élevée 14 dents
LOSA4435 Jeu de renfort moteur remplacement rapide : 8B, 8T, 2.0
LOSA9156 Jeu de renfort moteur remplacement rapide uniquement : 8B, 8T, 2.0
LOSA9314 Durite carburant Ultra 5'
LOSA99030 Bras de servo, aluminium : JR
LOSA99031 Bras de servo, aluminium : KO/AIR
LOSA99032 Bras de servo, aluminium : FUT
LOSA99303 Bras de servo, aluminium : Hitec
LOSA99059 Boîte de démarrage 8IGHT/8IGHT-T 2.0
LOSA99070 Pistolet à carburant rapide
LOSA99104 Clés de course Losi : jeu de 4 pces. US
LOSA99120 Kit clés hexagonales 8 en 1
LOSA99104 Clés à douilles Losi : jeu de 4 pces. US
LOSA99167 Tournevis de réglage Losi
LOSA99171 Régleur temp
LOSA99173 Jauge de hauteur d'assiette
LOSA99174 Stand voiture : 8IGHT/T
LOSA99176 Equilibreuse pneus de précision
LOSA99177 Masselotte d'équilibrage pneus, 3 onces (85g)
LOSA99202 Frein-filet Losi-Lok, bleu
LOSB5011 Tirette d'opercule du réservoir à carburant, jaune (2)
LOSB3528 Corps de différentiel HD
LOSB4604 Clé pour roues 17mm Wheel Wrench
LOSB5201 Bidon de carburant Losi, 500cc
LOSB5221 Alimentation stabilisée aluminium av. NiCd et chargeur
LOSB9820 Pack récepteur 7,4 V 2000 mAh 2C LiPo 1/8
LOSB9606 Chargeur Multi Pro Intelligent Balance
LOSB9608 Régulateur LiPo haute performance av. interrupteur
LOSB9609 Régulateur LiPo haute performance ss. interrupteur
LOSB9951 Pack récepteur 6 V 1400 mAh NiMH avec BEC

Pneus, inserts et roues

LOSA7730 Inserts moulés buggy 1/8ème (2)
LOAS7750 Roues à assiette buggy 1/8ème, blanches (4)
LOAS7751 Roues à assiette buggy 1/8ème, jaunes (4)
LOSA7761G Pneu buggy 1/8ème à goupille conique avec inserts (2)
LOSA7761P Pneu buggy 1/8ème à crantage large avec inserts (2)
LOSA7762G Pneu buggy 1/8ème à ergots avec inserts (2)
LOSA7763G Pneus buggy XBT 1/8ème avec inserts (2)
LOSA7763R Pneus buggy XBT 1/8ème avec inserts (2)
LOSA7763S Pneus buggy XBT 1/8ème avec inserts (2)
LOSA7769G Pneus buggy Eclipse 1/8ème avec inserts (2)
LOSA7769R Pneus buggy Eclipse 1/8ème avec inserts (2)
LOSA7769S Pneus buggy Eclipse 1/8ème avec inserts (2)
LOSA7770P Pneus buggy King-Pin 1/8ème avec inserts (2)
LOSA7770R Pneus buggy King-Pin 1/8ème avec inserts (2)
LOSA7771G Pneus buggy Reptile 1/8ème avec inserts (2)
LOSA7771R Pneus buggy Reptile 1/8ème avec inserts (2)
LOSA7771S Pneus buggy Reptile 1/8ème avec inserts (2)

Durée de la garantie

Garantie exclusive - Horizon Hobby, Inc. (Horizon) garantit que le Produit acheté (le « Produit ») sera exempt de défauts matériels et de fabrication à sa date d'achat par l'Acheteur. La durée de garantie correspond aux dispositions légales du pays dans lequel le produit a été acquis. En Allemagne, la durée de garantie est de 6 mois et la durée d'obligation de garantie de 18 mois à l'expiration de la période de garantie.

Limitations de la garantie

(a) La garantie est donnée à l'acheteur initial (« Acheteur ») et n'est pas transférable. Le recours de l'acheteur consiste en la réparation ou en l'échange dans le cadre de cette garantie. La garantie s'applique uniquement aux produits achetés chez un revendeur Horizon agréé. Les ventes faites à des tiers ne sont pas couvertes par cette garantie. Les revendications en garantie seront acceptées sur fourniture d'une preuve d'achat valide uniquement. Horizon se réserve le droit de modifier les dispositions de la présente garantie sans avis préalable et révoque alors les dispositions de garantie existantes.

(b) Horizon n'endosse aucune garantie quant à la vendabilité du produit ou aux capacités et à la forme physique de l'utilisateur pour une utilisation donnée du produit. Il est de la seule responsabilité de l'acheteur de vérifier si le produit correspond à ses capacités et à l'utilisation prévue.

(c) Recours de l'acheteur – Il est de la seule discrétion d'Horizon de déterminer si un produit présentant un cas de garantie sera réparé ou échangé. Ce sont là les recours exclusifs de l'acheteur lorsqu'un défaut est constaté.

Horizon se réserve la possibilité de vérifier tous les éléments utilisés et susceptibles d'être intégrés dans le cas de garantie. La décision de réparer ou de remplacer le produit est du seul ressort d'Horizon. La garantie exclut les défauts esthétiques ou les défauts provoqués par des cas de force majeure, une manipulation incorrecte du produit, une utilisation incorrecte ou commerciale de ce dernier ou encore des modifications de quelque nature qu'elles soient.

La garantie ne couvre pas les dégâts résultant d'un montage ou d'une manipulation erronés, d'accidents ou encore du fonctionnement ainsi que des tentatives d'entretien ou de réparation non effectuées par Horizon. Les retours effectués par le fait de l'acheteur directement à Horizon ou à l'une de ses représentations nationales requièrent une confirmation écrite.

Limitation des dégâts

Horizon ne saurait être tenu pour responsable de dommages conséquents directs ou indirects, de pertes de revenus ou de pertes commerciales, liés de quelque manière que ce soit au produit et ce, indépendamment du fait qu'un recours puisse être formulé en relation avec un contrat, la garantie ou l'obligation de garantie. Par ailleurs, Horizon n'acceptera pas de recours issus d'un cas de garantie lorsque ces recours dépassent la valeur unitaire du produit. Horizon n'exerce aucune influence sur le montage, l'utilisation ou la maintenance du produit ou sur d'éventuelles combinaisons de produits choisies par l'acheteur. Horizon ne prend en compte aucune garantie et n'accepte aucun recours pour les blessures ou les dommages pouvant en résulter. En utilisant et en montant le produit, l'acheteur accepte sans restriction ni réserve toutes les dispositions relatives à la garantie figurant dans le présent document.

Si vous n'êtes pas prêt, en tant qu'acheteur, à accepter ces dispositions en relation avec l'utilisation du produit, nous vous demandons de restituer au vendeur le produit complet, non utilisé et dans son emballage d'origine.

Indications relatives à la sécurité

Ceci est un produit de loisirs perfectionné et non un jouet. Il doit être utilisé avec précaution et bon sens et nécessite quelques aptitudes mécaniques ainsi que mentales. L'incapacité à utiliser le produit de manière sûre et raisonnable peut provoquer des blessures et des dégâts matériels conséquents. Ce produit n'est pas destiné à être utilisé par des enfants hors de la surveillance par un tuteur. La notice d'utilisation contient des indications relatives à la sécurité ainsi que des indications concernant la maintenance et le fonctionnement du produit. Il est absolument indispensable de lire et de comprendre ces indications avant la première mise en service. C'est uniquement ainsi qu'il sera possible d'éviter une manipulation erronée et des accidents entraînant des blessures et des dégâts.

Questions, assistance et réparations

Votre revendeur spécialisé local et le point de vente ne peuvent effectuer une estimation d'éligibilité à l'application de la garantie sans avoir consulté Horizon. Cela vaut également pour les réparations sous garantie. Vous voudrez bien, dans un tel cas, contacter le revendeur qui conviendra avec Horizon d'une décision appropriée, destinée à vous aider le plus rapidement possible.

Maintenance et réparation

Si votre produit doit faire l'objet d'une maintenance ou d'une réparation, adressez-vous soit à votre revendeur spécialisé, soit directement à Horizon. Emballez le produit soigneusement. Veuillez noter que le carton d'emballage d'origine ne suffit pas, en règle générale, à protéger le produit des dégâts pouvant survenir pendant le transport. Faites appel à un service de messagerie proposant une fonction de suivi et une assurance, puisque Horizon ne prend aucune responsabilité pour l'expédition du produit jusqu'à sa réception acceptée. Veuillez joindre une preuve d'achat, une description détaillée des défauts ainsi qu'une liste de tous les éléments distincts envoyés. Nous avons de plus besoin d'une adresse complète, d'un numéro de téléphone (pour demander des renseignements) et d'une adresse de courriel.

Garantie et réparations

Les demandes en garantie seront uniquement traitées en présence d'une preuve d'achat originale émanant d'un revendeur spécialisé agréé, sur laquelle figurent le nom de l'acheteur ainsi que la date d'achat. Si le cas de garantie est confirmé, le produit sera réparé Cette décision relève uniquement de Horizon Hobby.

Réparations payantes

En cas de réparation payante, nous établissons un devis que nous transmettons à votre revendeur. La réparation sera seulement effectuée après que nous ayons reçu la confirmation du revendeur. Le prix de la réparation devra être acquitté au revendeur. Pour les réparations payantes, nous facturons au minimum 30 minutes de travail en atelier ainsi que les frais de réexpédition. En l'absence d'un accord pour la réparation dans un délai de 90 jours, nous nous réservons la possibilité de détruire le produit ou de l'utiliser autrement.

Attention : nous n'effectuons de réparations payantes que pour les composants électroniques et les moteurs. Les réparations touchant à la mécanique, en particulier celles des hélicoptères et des voitures radiocommandées, sont extrêmement coûteuses et doivent par conséquent être effectuées par l'acheteur lui-même.

Union Européenne :

Les composants électroniques et les moteurs doivent être contrôlés et entretenus régulièrement. Les produits devant faire l'objet d'un entretien sont à envoyer à l'adresse suivante :

Horizon Technischer Service
Hamburger Str. 10
25335 Elmshorn
Allemagne

Appelez-nous au +49 4121 4619966 ou écrivez-nous un courriel à l'adresse service@horizonhobby.de pour poser toutes vos questions relatives au produit ou au traitement de la garantie.

Horizon Hobby SAS
14 Rue Gustave Eiffel
Zone d'activité du réveil matin
91230 Montgeron
France

Appelez-nous au +33 (0) 1 30 47 44 70

Sécurité et avertissements

En tant qu'utilisateur du produit, vous êtes responsable pour en assurer un fonctionnement sûr excluant toute atteinte à l'intégrité corporelle ainsi qu'aux biens matériels. Conformez-vous scrupuleusement à toutes les indications et à tous les avertissements relatifs à ce produit ainsi qu'aux éléments et produits que vous utilisez conjointement à celui-ci. Votre modèle reçoit des signaux radio qui le dirigent. Les signaux radio peuvent être sujets à des perturbations, ce qui peut produire une perte de signal au niveau du modèle. Pour prévenir de tels incidents, vous devez par conséquent vous assurer que vous maintenez une distance de sécurité suffisante autour de votre modèle.

• Faites fonctionner votre modèle dans un espace dégagé, à bonne distance de la circulation, des personnes et des véhicules.

• Ne faites pas fonctionner votre véhicule sur la voie publique.

• Ne faites pas fonctionner votre modèle dans une rue animée ou sur une place.

• Ne faites pas fonctionner votre émetteur lorsque les batteries ou les accumulateurs en sont déchargés.

• Conformez-vous à cette notice d'utilisation (avec toutes ses indications et avertissements) ainsi qu'aux notices d'utilisation des accessoires utilisées.

• Tenez les produits chimiques, les petites pièces et les éléments électriques hors de portée des enfants.

• L'humidité endommage les composants électroniques. Evitez que l'eau ne pénètre dans ceux-ci : ils ne sont pas prévus à cet effet.

Elimination dans l'Union Européenne

Ce produit ne doit pas être éliminé avec les ordures ménagères. Il est de la responsabilité de l'utilisateur de remettre le produit à un point de collecte officiel des déchets d'équipements électriques. Cette procédure permet de garantir le respect de l'environnement et l'absence de sollicitation excessive des ressources naturelles. Elle protège de plus le bien-être de la communauté humaine. Pour plus d'informations quant aux lieux d'éliminations des déchets d'équipements électriques, vous pouvez contacter votre mairie ou le service local de traitement des ordures ménagères.